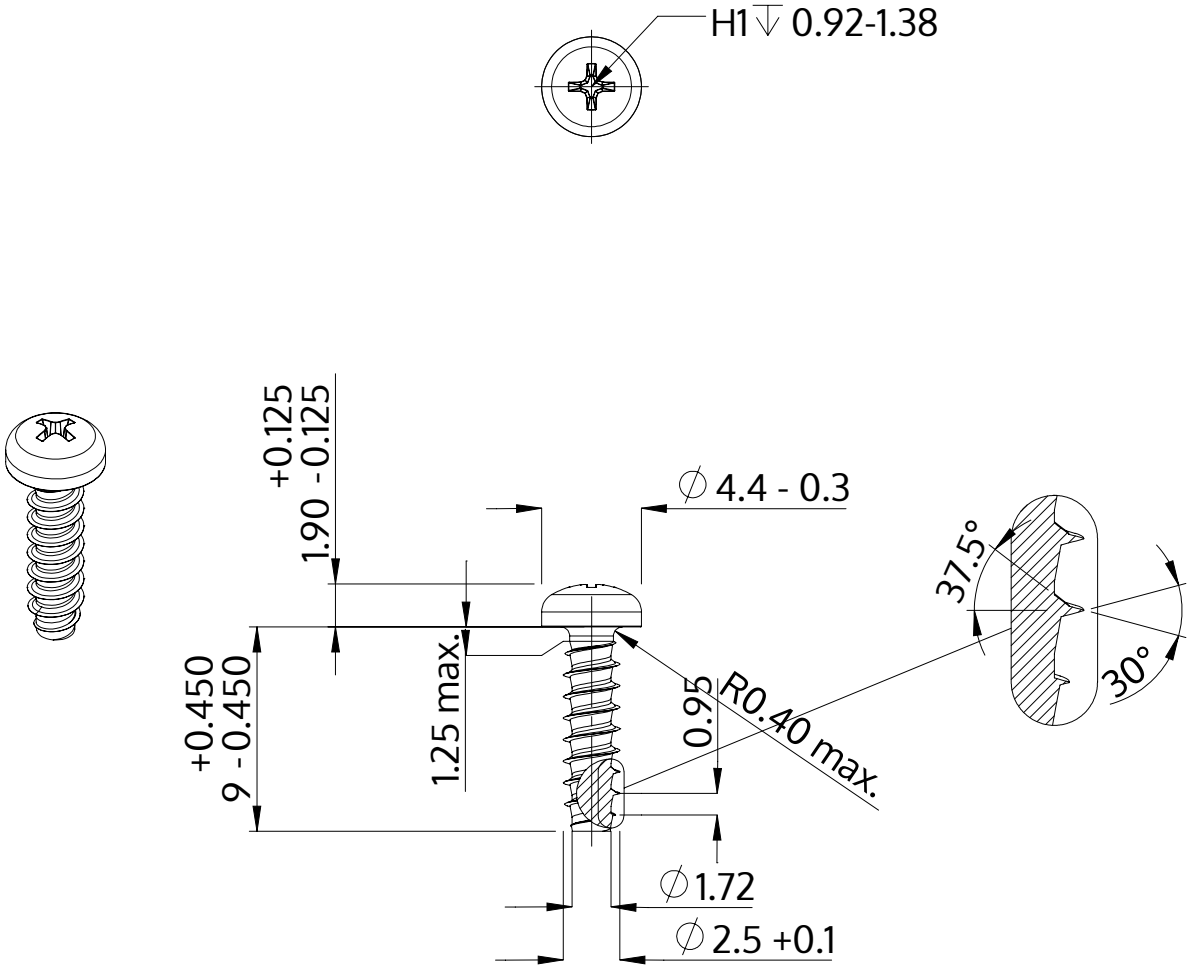

Описание	STP32 2.5x9.0 - H1
Материал	сталь, упрочненная
Поверхность	Оцинковка 5-7µm, термообработка,синий / прозрачный пассивация
Вес	0.362 kg / 1000 Штука

SCREWERK	**STP320250090S**	
Метрический чертеж A4	Шкала 3:1	2024-10