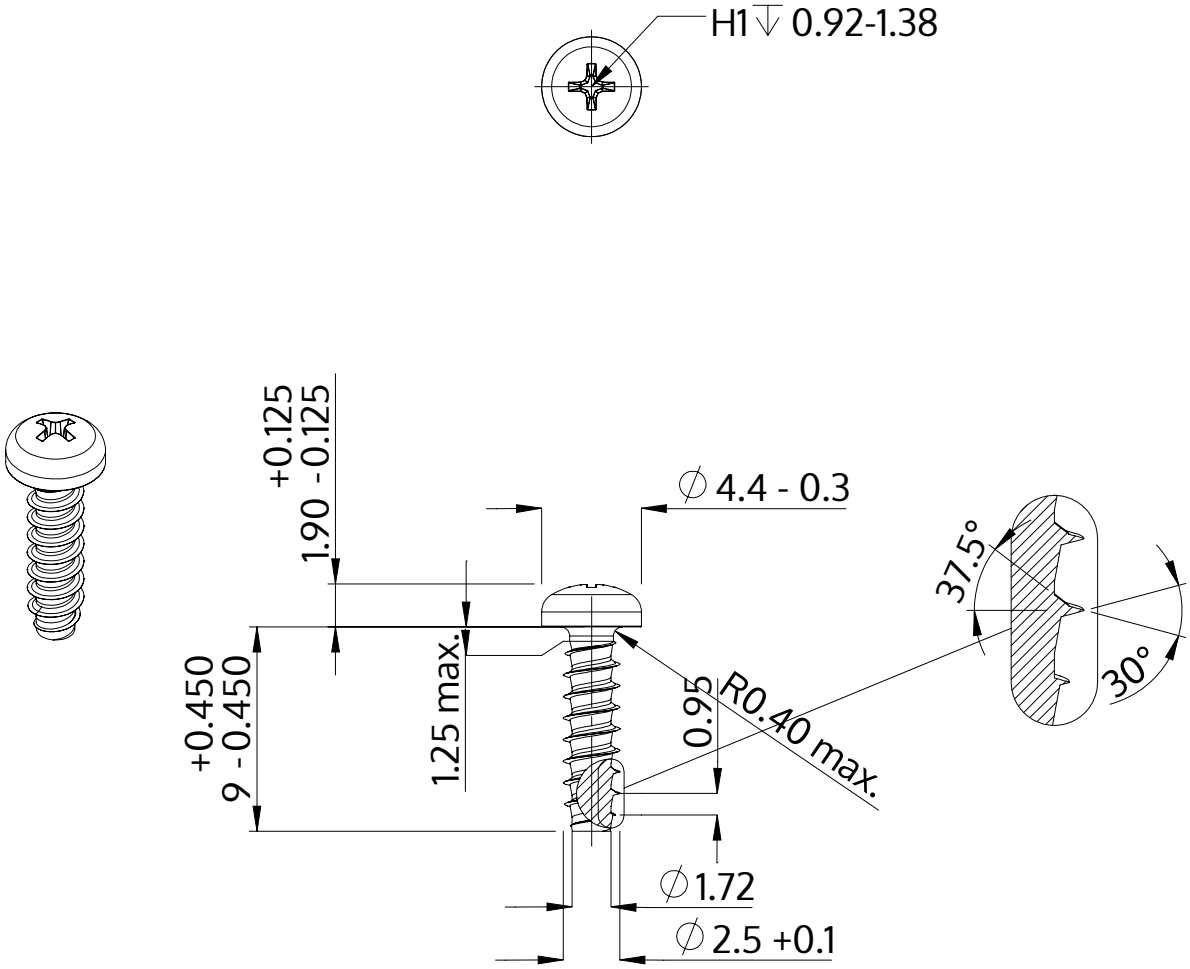

Beschrijving	STP32 2.5x9.0 - H1
Materiaal	roestvrij staal A4
Oppervlak	blank, geetst en gepassieveerd
Gewicht	0.362 kg / 1000 stuk

SCREWERK	**STP320250090C**	
Metrische tekening A4	Schaal 3:1	2024-10