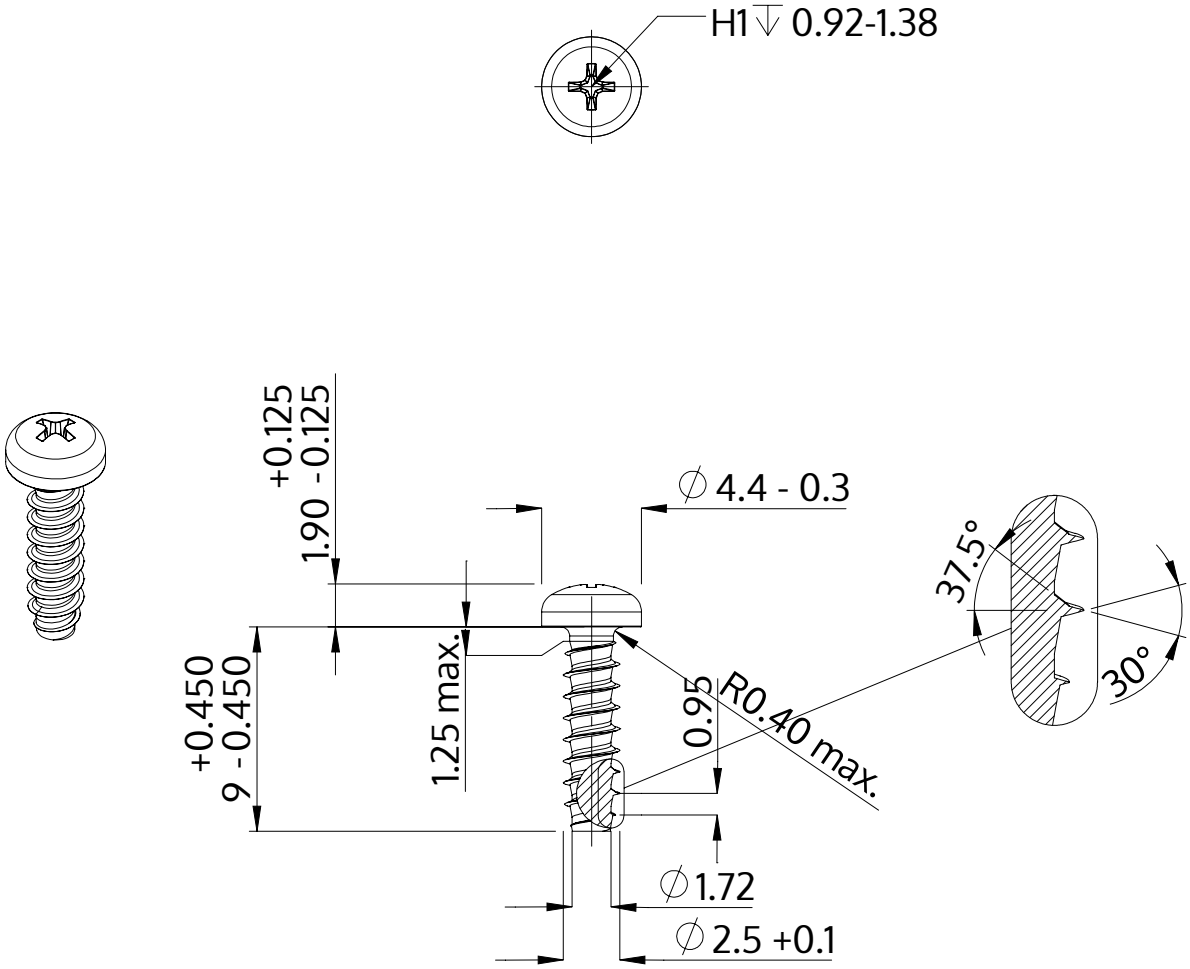

Descripción	STP32 2.5x9.0 - H1
Material	Acero Inoxidable
Superficie	Laminado brillante, barnizado y pasivado
Peso	0.362 kg / 1000 Piezas

SCREWERK	**STP320250090C**	
Diseño métrico	Escalada 3:1	2024-10