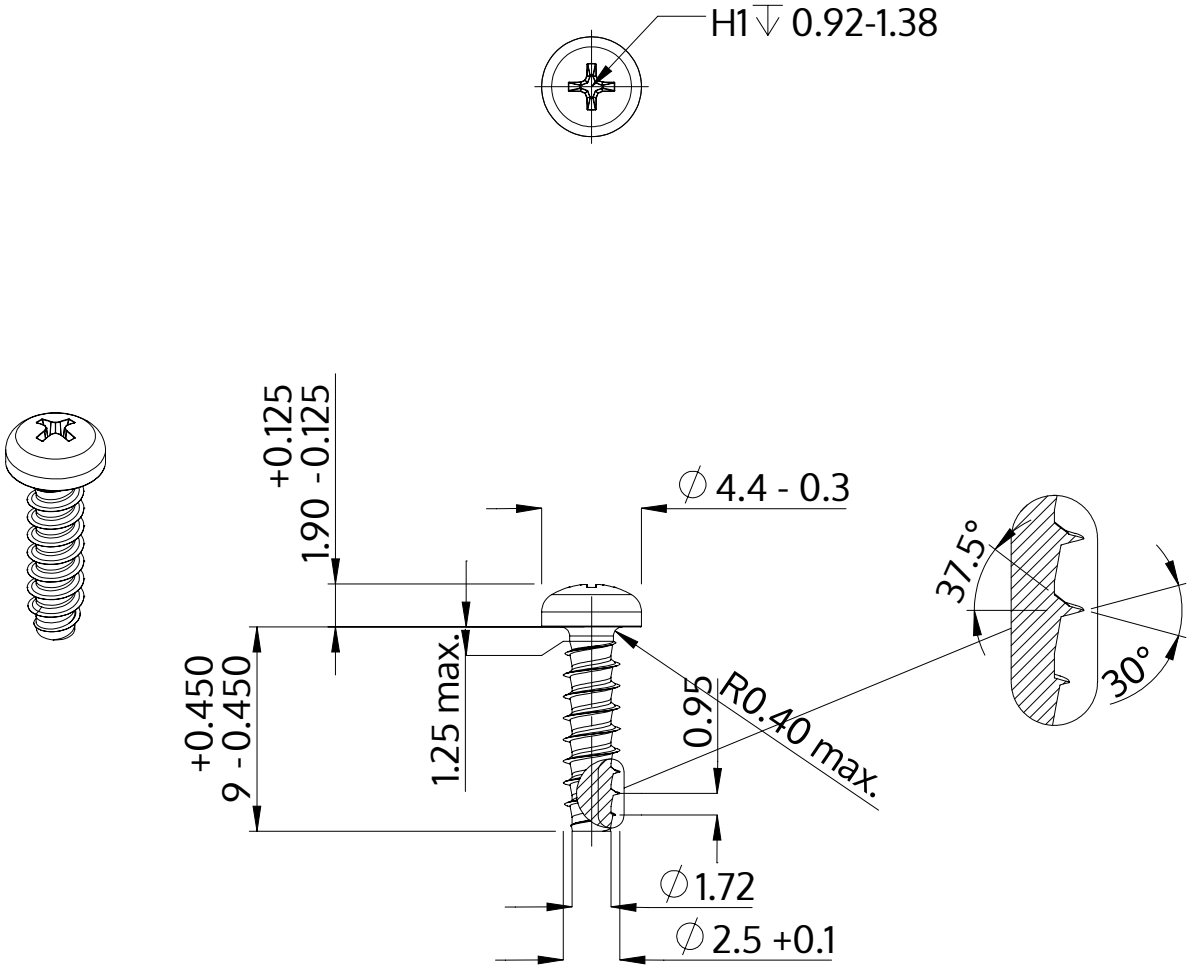

Popis	STP32 2.5x9.0 - H1
Materiál	Temperovaná ocel
Povrch	ZiNi černá-pasivovaná+temperovaná+utěsněná
Hmotnost	0.362 kg / 1000 Kus

SCREWERK	**STP320250090B**	
Metric výkres A4	Měřítko 3:1	2024-10