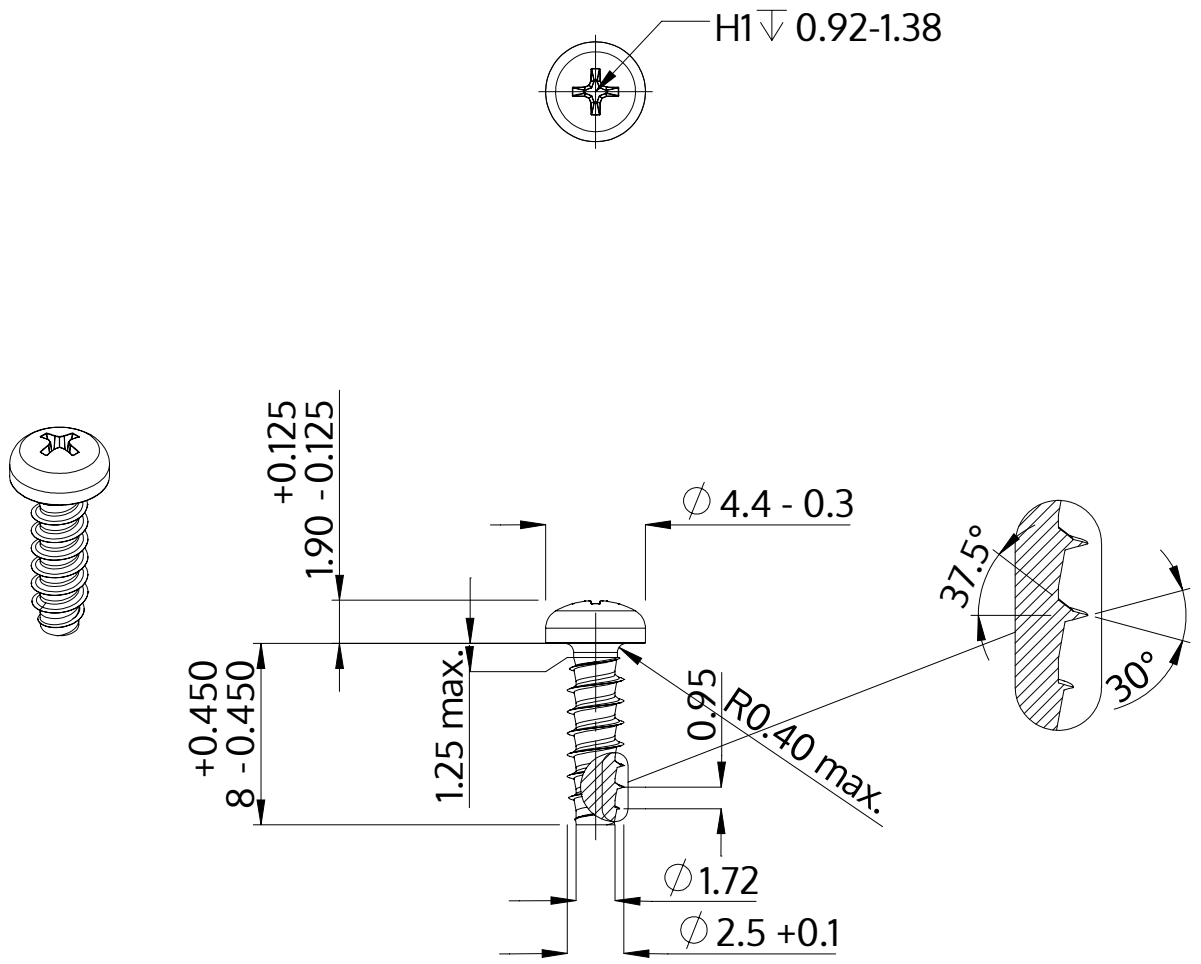

Beschrijving	STP32 2.5x8.0 - H1
Materiaal	veredeld staal
Oppervlak	verzinkt 5-7 µm, getempert, blauw / transparant gepassiveerd
Gewicht	0.338 kg / 1000 stuk

SCREWERK	**STP320250080S**	
Metrische tekening A4	Schaal 3:1	2024-10