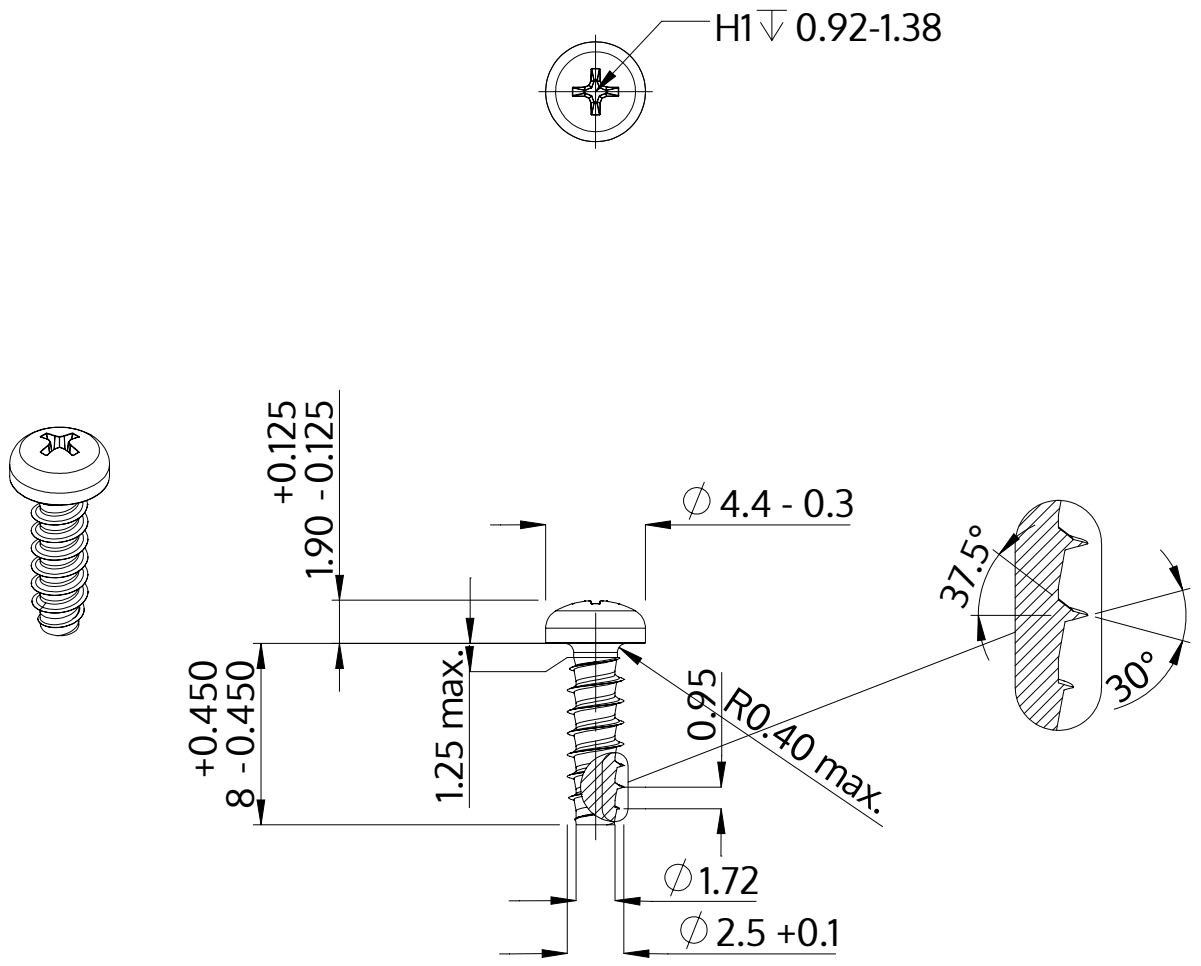

Descripción	STP32 2.5x8.0 - H1
Material	Acero, endurecido
Superficie	galvanizado 5-7 micras, recocido, azul / pasivado transparente
Peso	0.338 kg / 1000 Piezas

SCREWERK	**STP320250080S**	
Diseño métrico	Escalada 3:1	2024-10