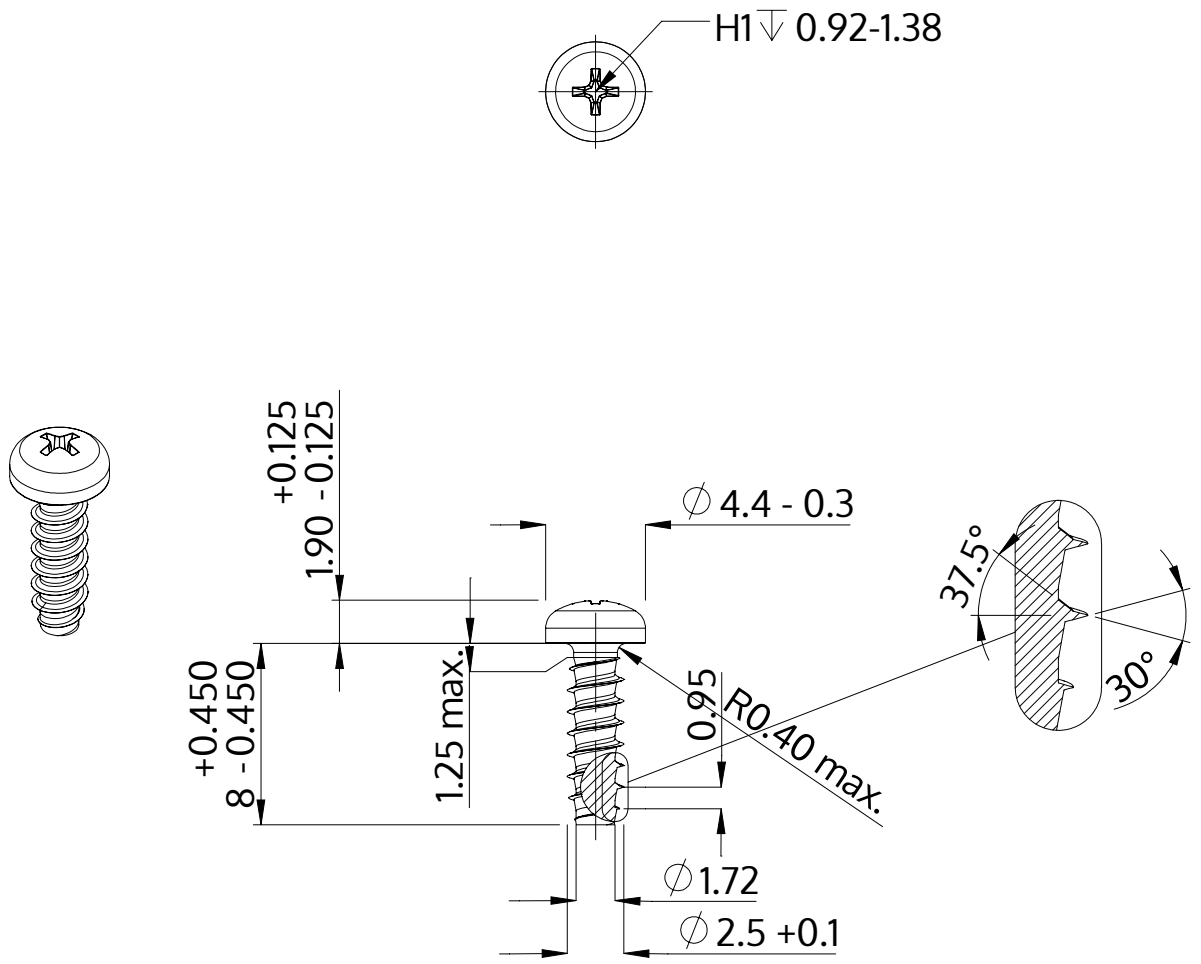

Description	STP32 2.5x8.0 - H1
Matière	acier inoxydable A2
Surface	brillant décapé et passivé
Poids	0.338 kg / 1000 Unité

SCREWERK	**STP320250080E**	
Dessin métrique A4	Redimensionner 3:1	2024-10