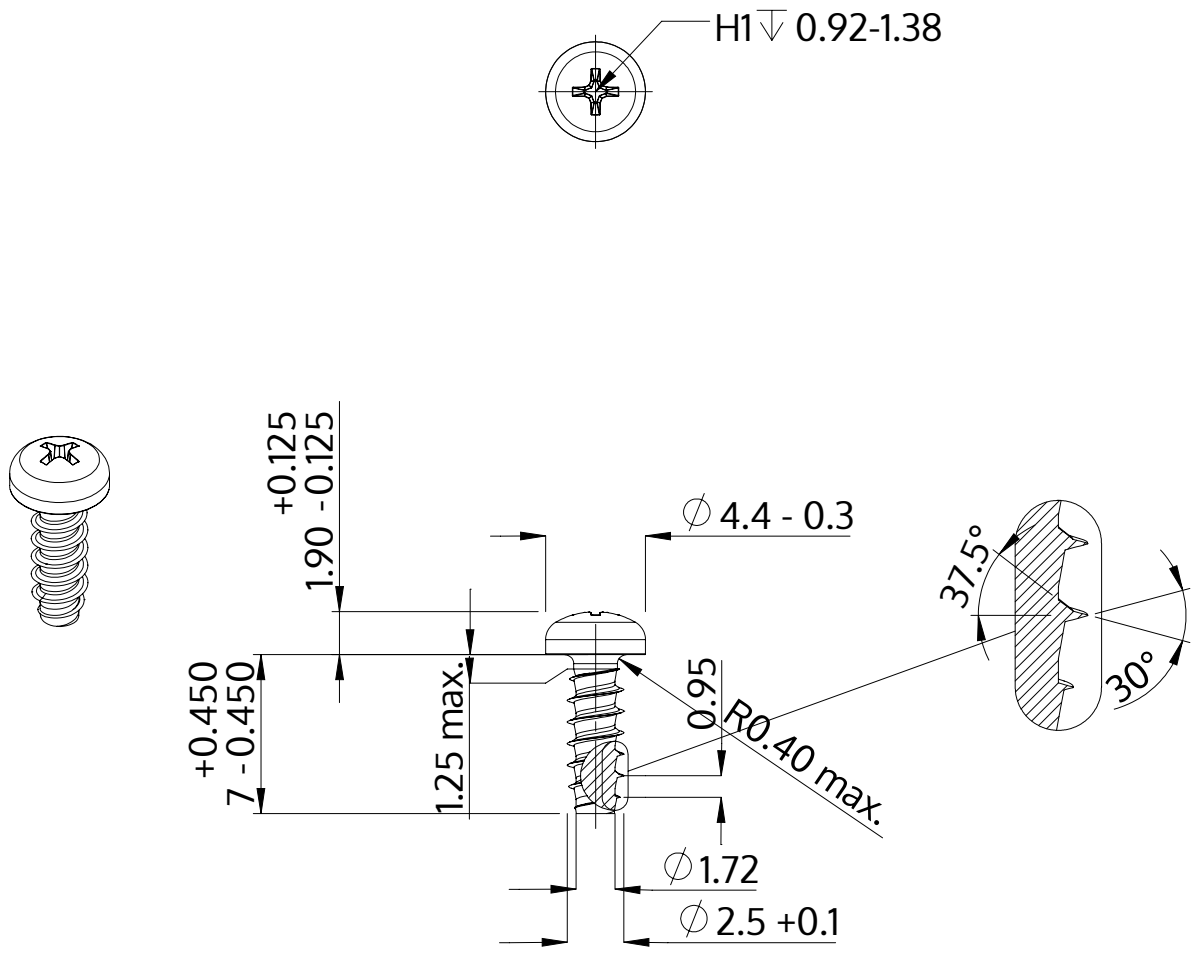

Descrizione	STP32 2.5x7.0 - H1
Materiale	acciaio, temprato
Superficie	Placcato Zinco-Nichel, passivato nero, ricotto, sigillato
Peso	0.314 kg / 1000 pezzi

SCREWERK	**STP320250070B**	
Disegno metrico A4	Scala 3:1	2024-10