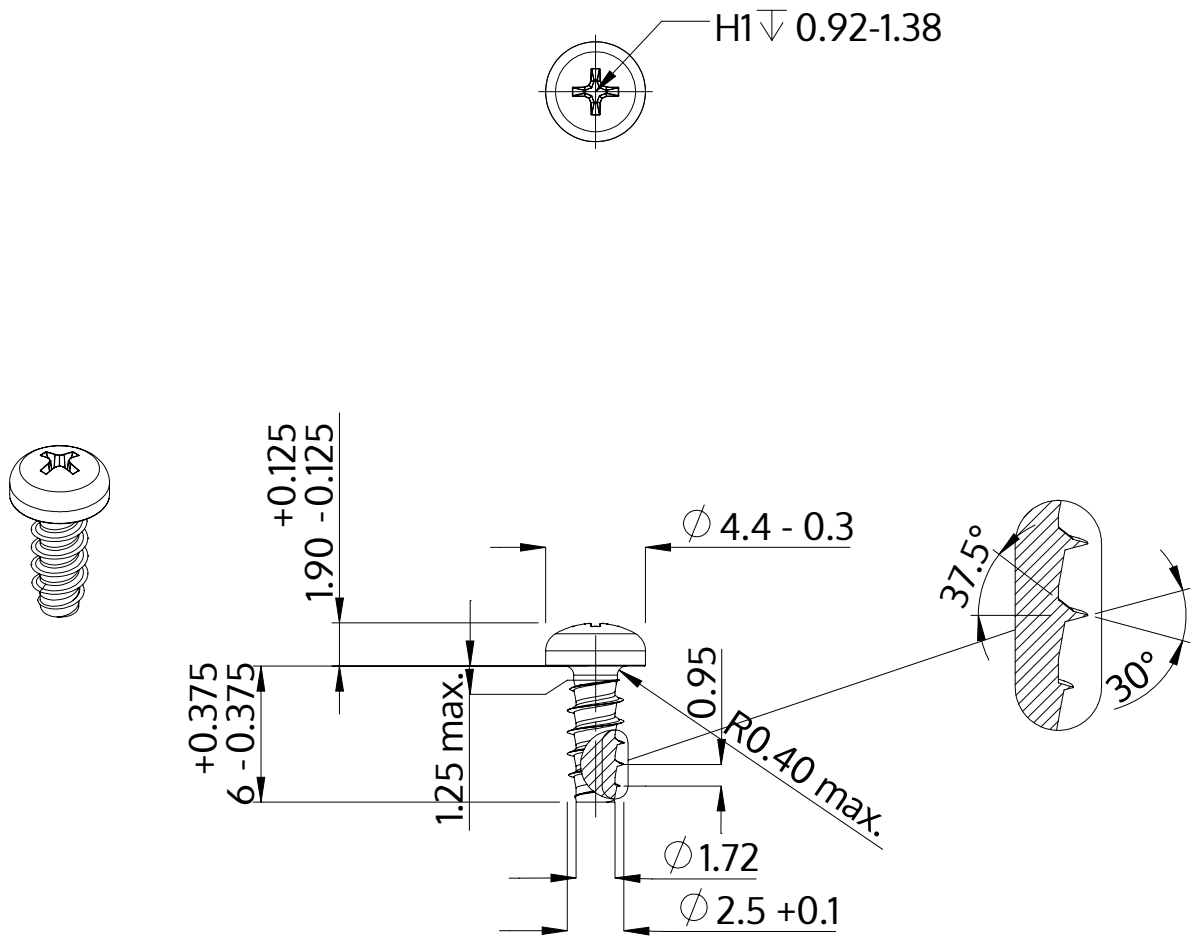

Descrizione	STP32 2.5x6.0 - H1
Materiale	acciaio inossidabile A2
Superficie	bianco-decapato e passivato
Peso	0.290 kg / 1000 pezzi

SCREWERK	**STP320250060E**	
Disegno metrico A4	Scala 3:1	2024-10