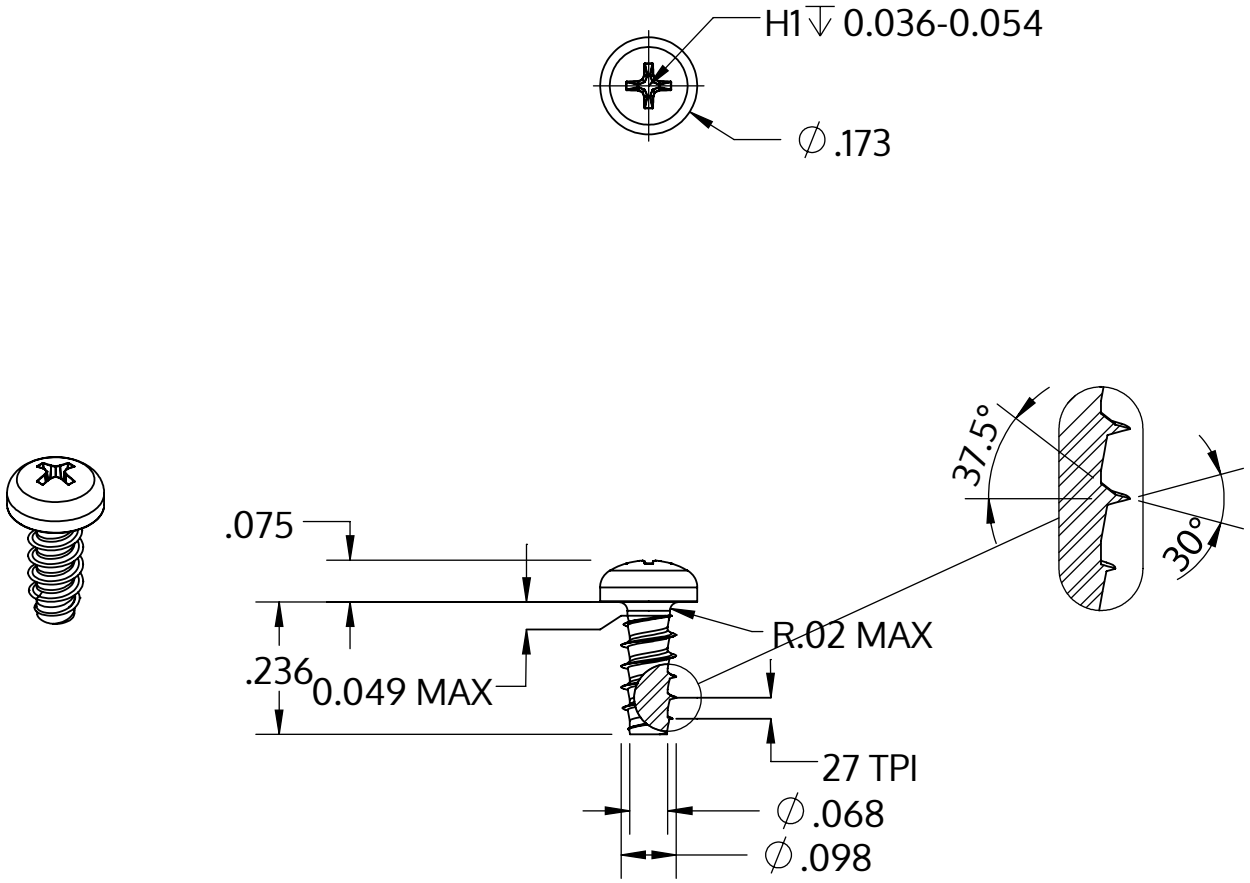

Metric size	M2.5 x 0.95 mm
US size (converted)	#3-27
	Tolerances [inch]
Length	+/- 0.014
Head diameter	+0 / -0.011
Head height	+/- 0.004
Thread diameter	+0.003 / -0

Açıklaması	STP32 2.5x6.0 - H1
Malzeme	Paslanmaz Çelik A4
Kaplama	Parlak, cilalanmış ve pasifleştirilmiştir
Ağırlık	0.290 kg / 1000 Adet

SCREWERK	**STP320250060C**	
_Zoll Zeichnung Größe A	Ölçeklendirme 3:1	2024-10