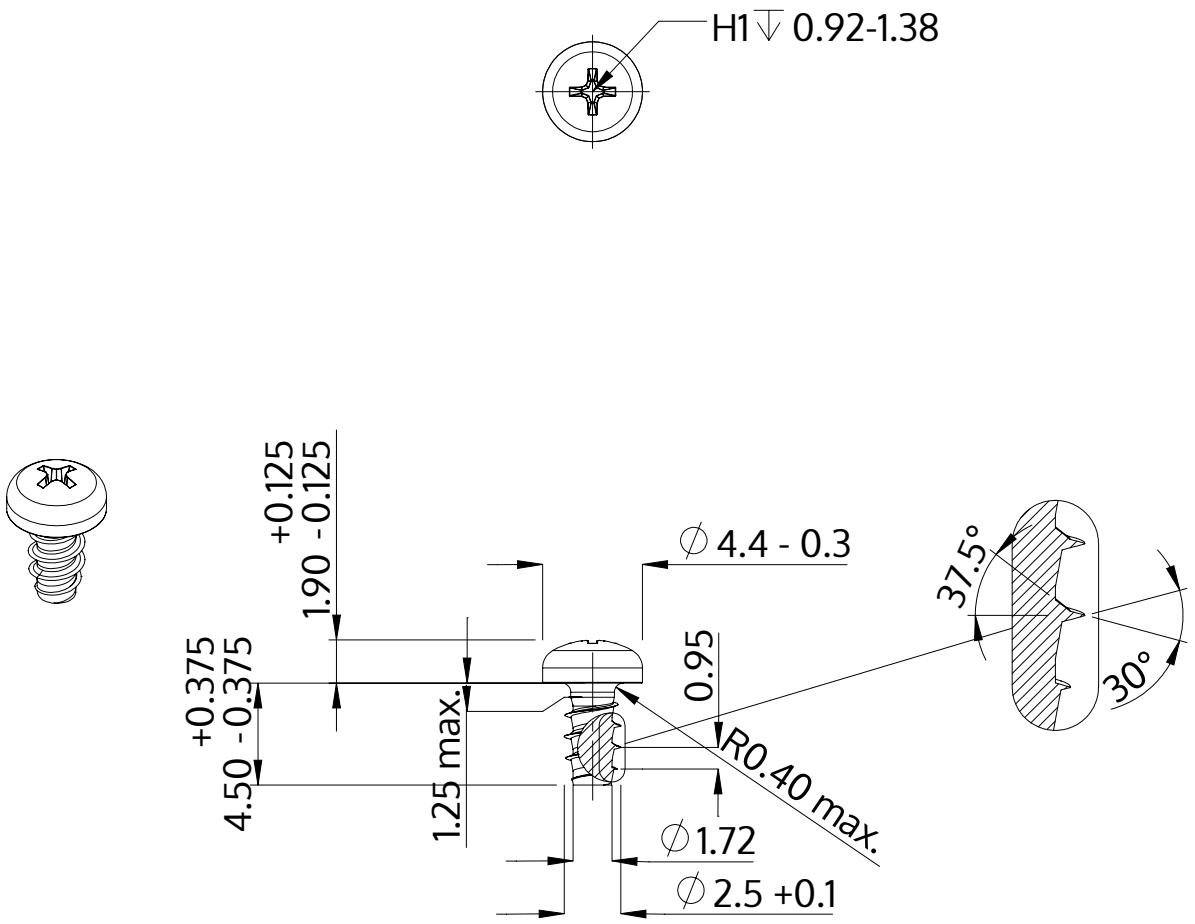

Açıklaması	STP32 2.5x4.5 - H1
Malzeme	Çelik, sertleştirilmiş
Kaplama	galvanizli 5-7 µm, temperliö mavi / şeffaf pasifleştirilmiştir
Ağırlık	0.254 kg / 1000 Adet

SCREWERK	**STP320250045S**	
Metrik çizim A4	Ölçeklendirme 3:1	2024-10