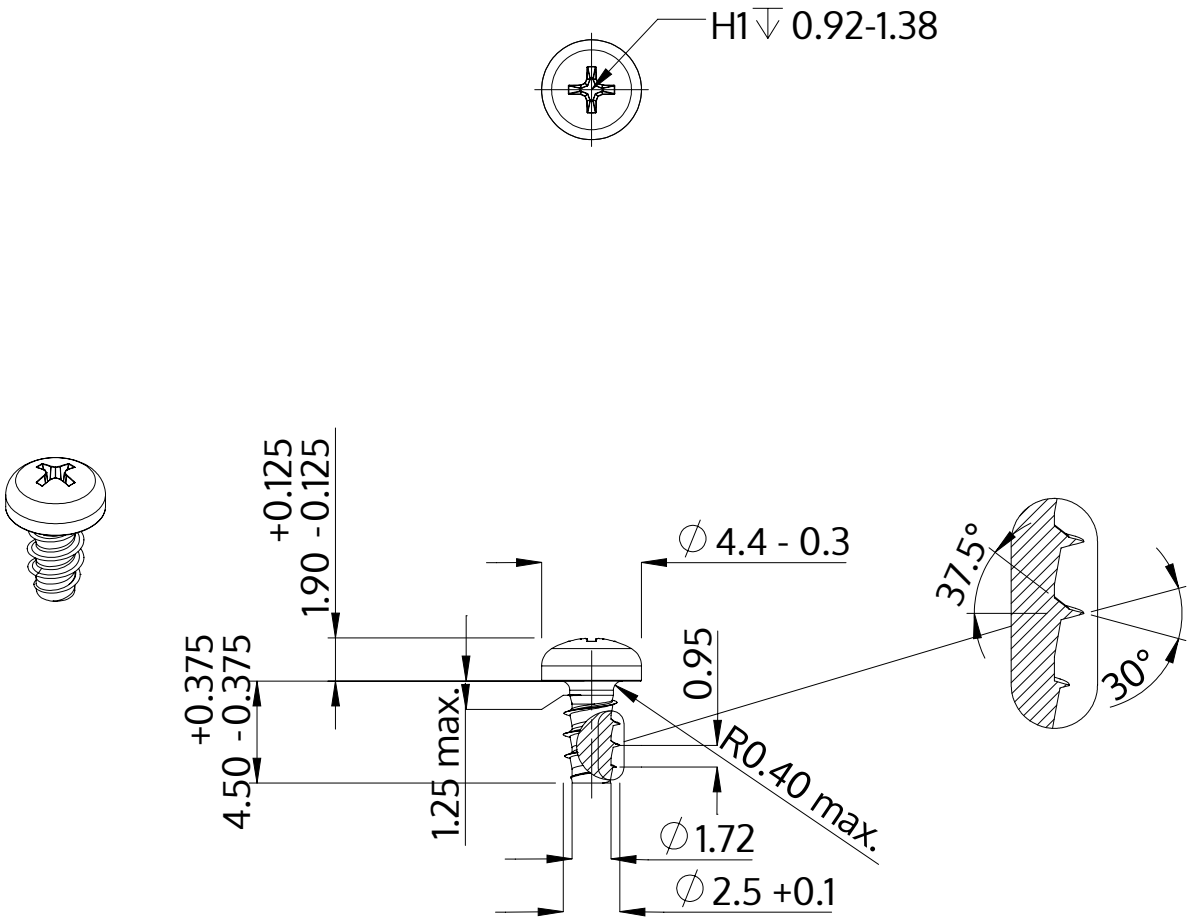

Descrição	STP32 2.5x4.5 - H1
Material	inox A2
Superfície	Decapado e passivado
Peso	0.254 kg / 1000 peças

SCREWERK	**STP320250045E**	
Desenho Métrico A4	Escala 3:1	2024-10