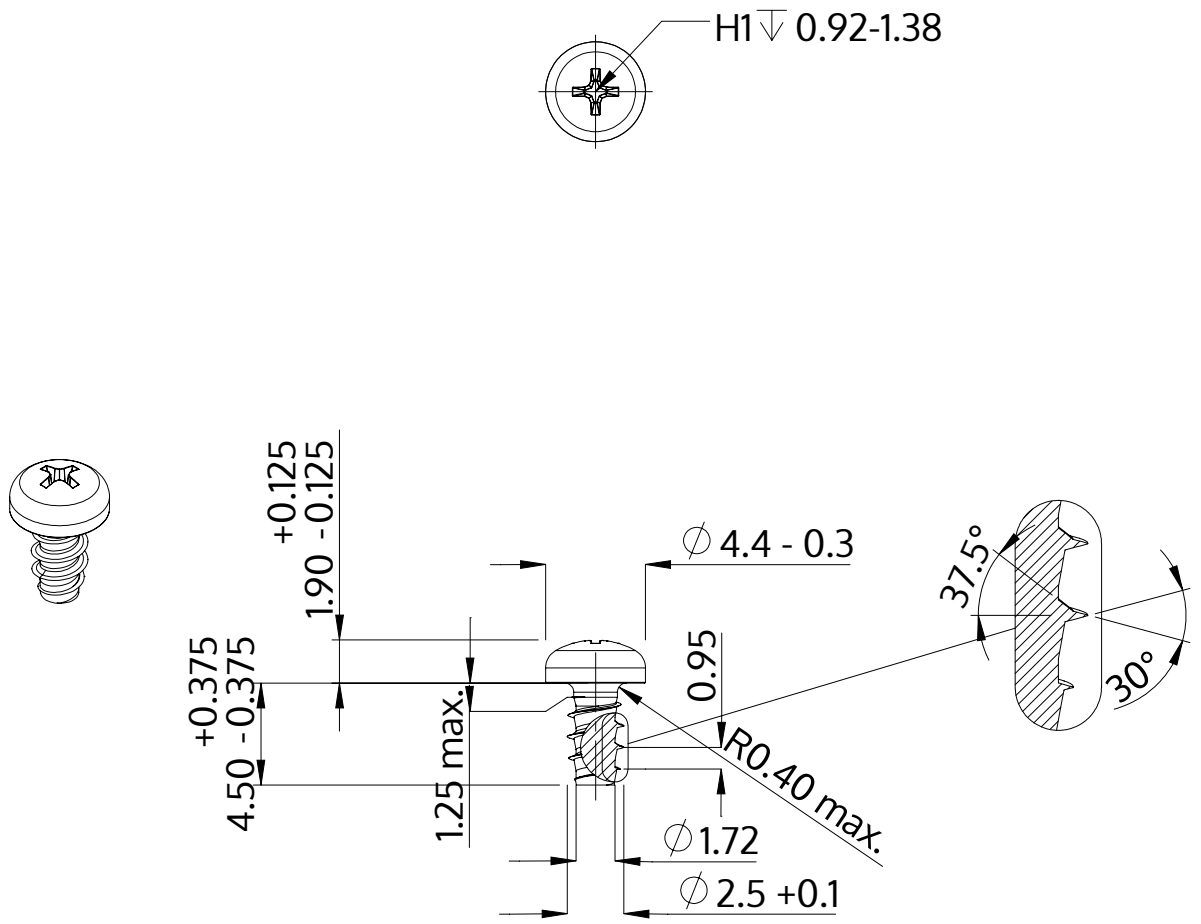

Описание	STP32 2.5x4.5 - H1
Материал	сталь, упрочненная
Поверхность	ZnNi, черная пассивировка+отжиг+масло
Вес	0.254 kg / 1000 Штука

SCREWERK	**STP320250045B**	
Метрический чертеж A4	Шкала 3:1	2024-10