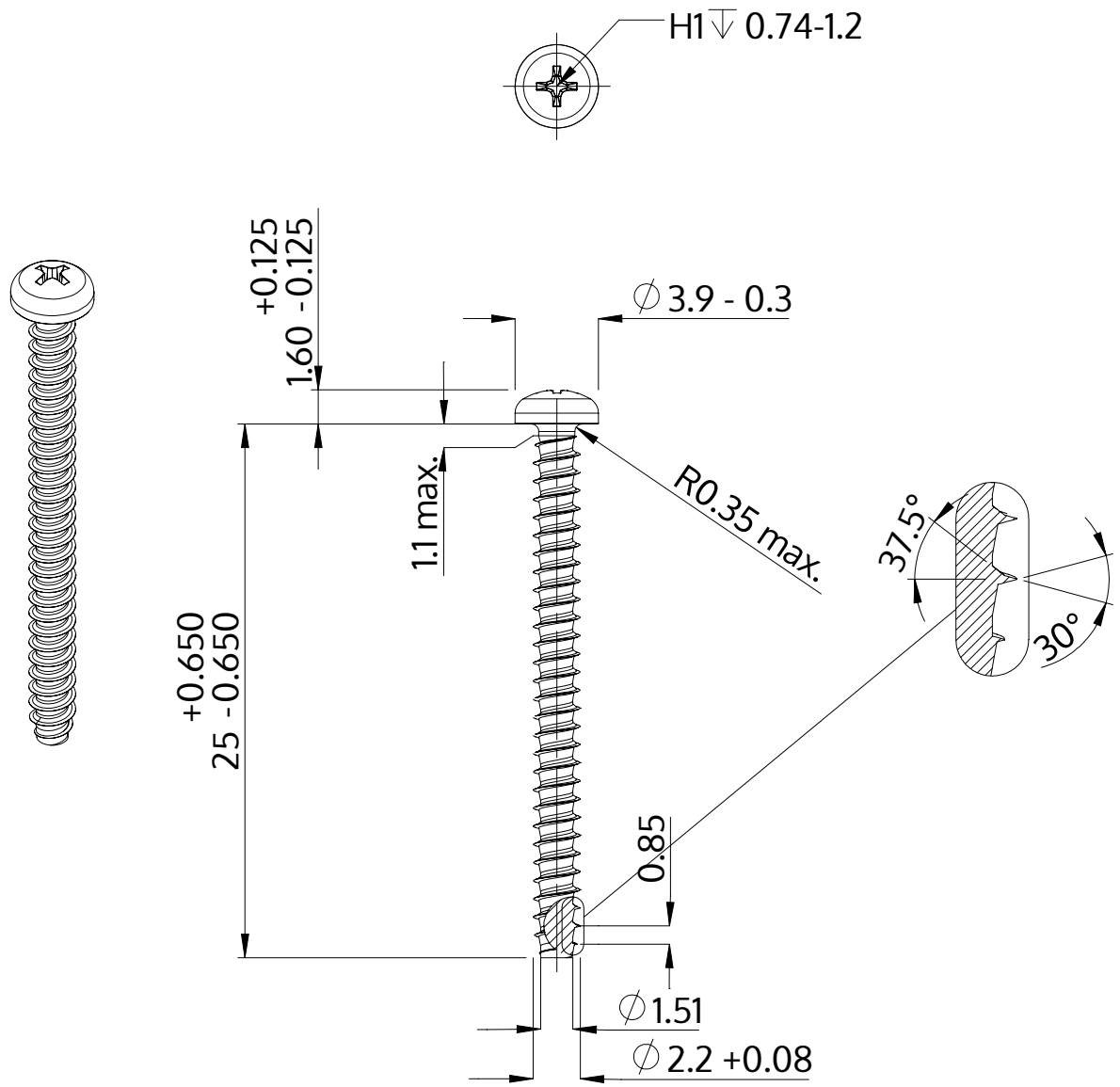

Descripción	STP32 2.2x25.0 - H1
Material	Acero, endurecido
Superficie	Zinc-Niquelado, pasivado negro/ sin Cr-VI, recocido, sellado
Peso	0.561 kg / 1000 Piezas

SCREWERK	**STP320220250B**	
Diseño métrico	Escalada 3:1	2024-10