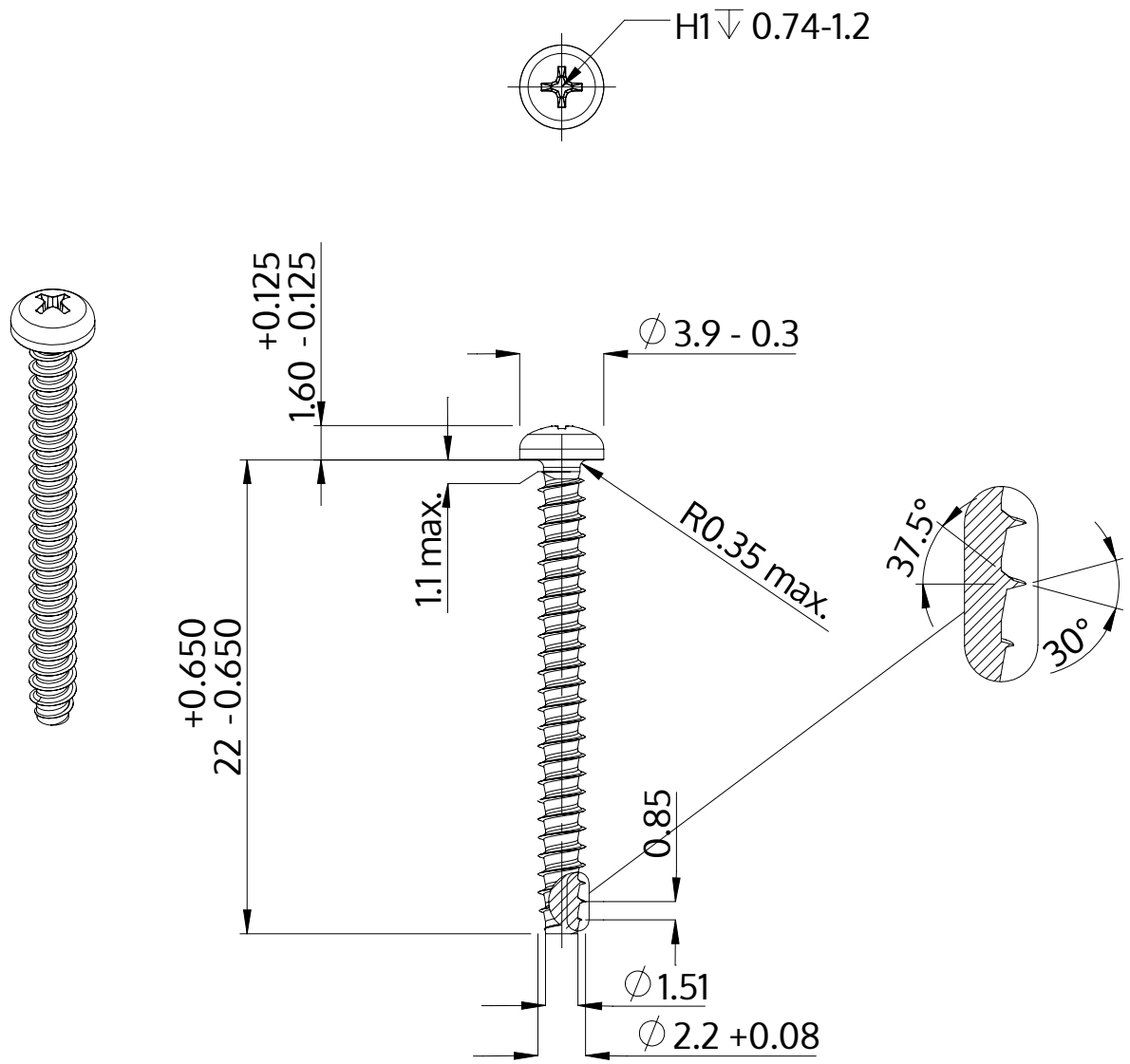

Описание	STP32 2.2x22.0 - H1
Материал	стомана, закалена
Повърхност	Цинково покритие 5-7 µm,топлинна обработка, синьо / прозрачно пасивиране
Тегло	0.505 kg / 1000 Бройка

SCREWERK	**STP320220220S**	
Метричен дизайн A4	Мащаб 3:1	2024-10