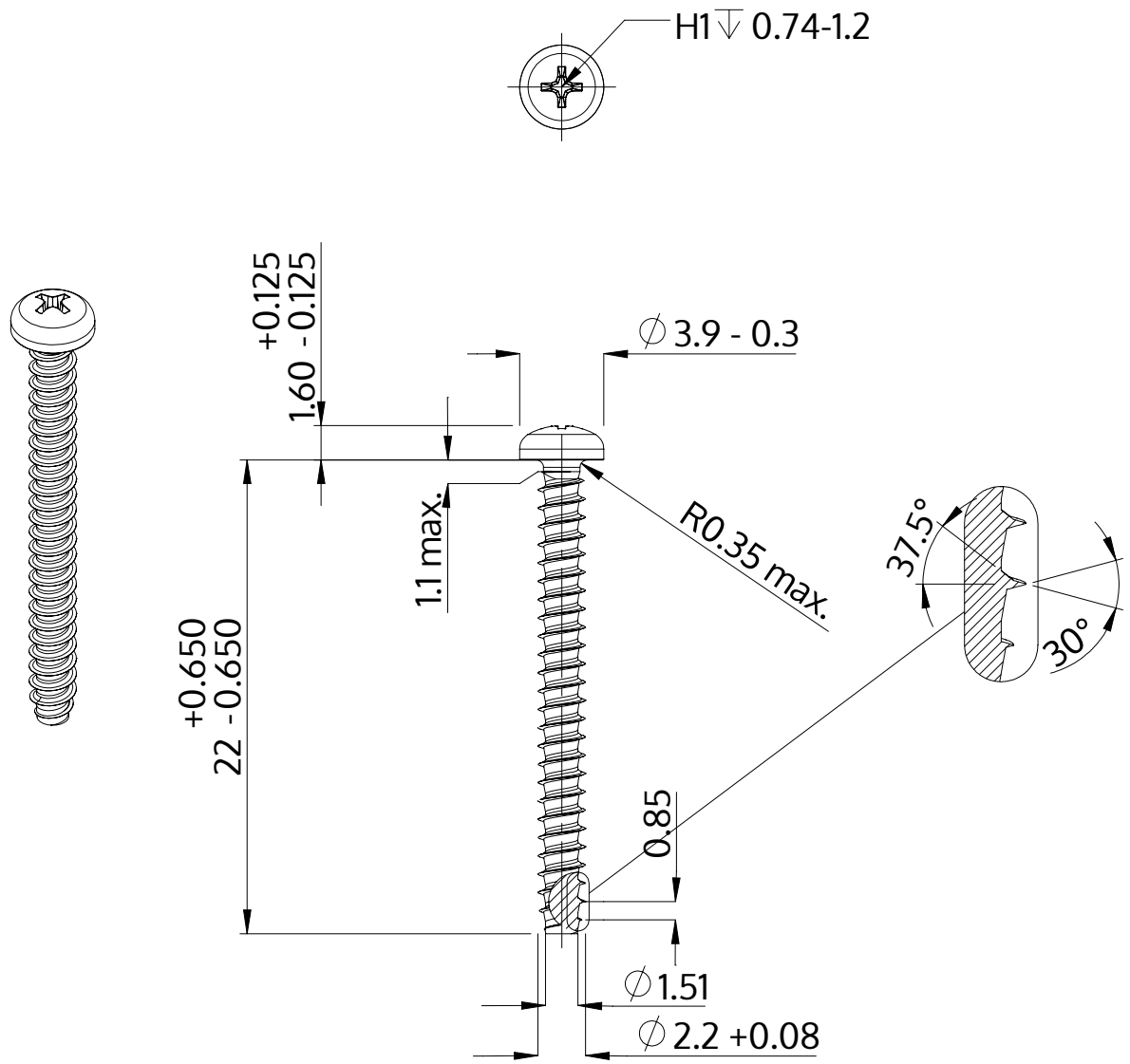

Descrizione	STP32 2.2x22.0 - H1
Materiale	acciaio, temprato
Superficie	Placcato Zinco-Nichel, passivato nero, ricotto, sigillato
Peso	0.505 kg / 1000 pezzi

SCREWERK	**STP320220220B**	
Disegno metrico A4	Scala 3:1	2024-10