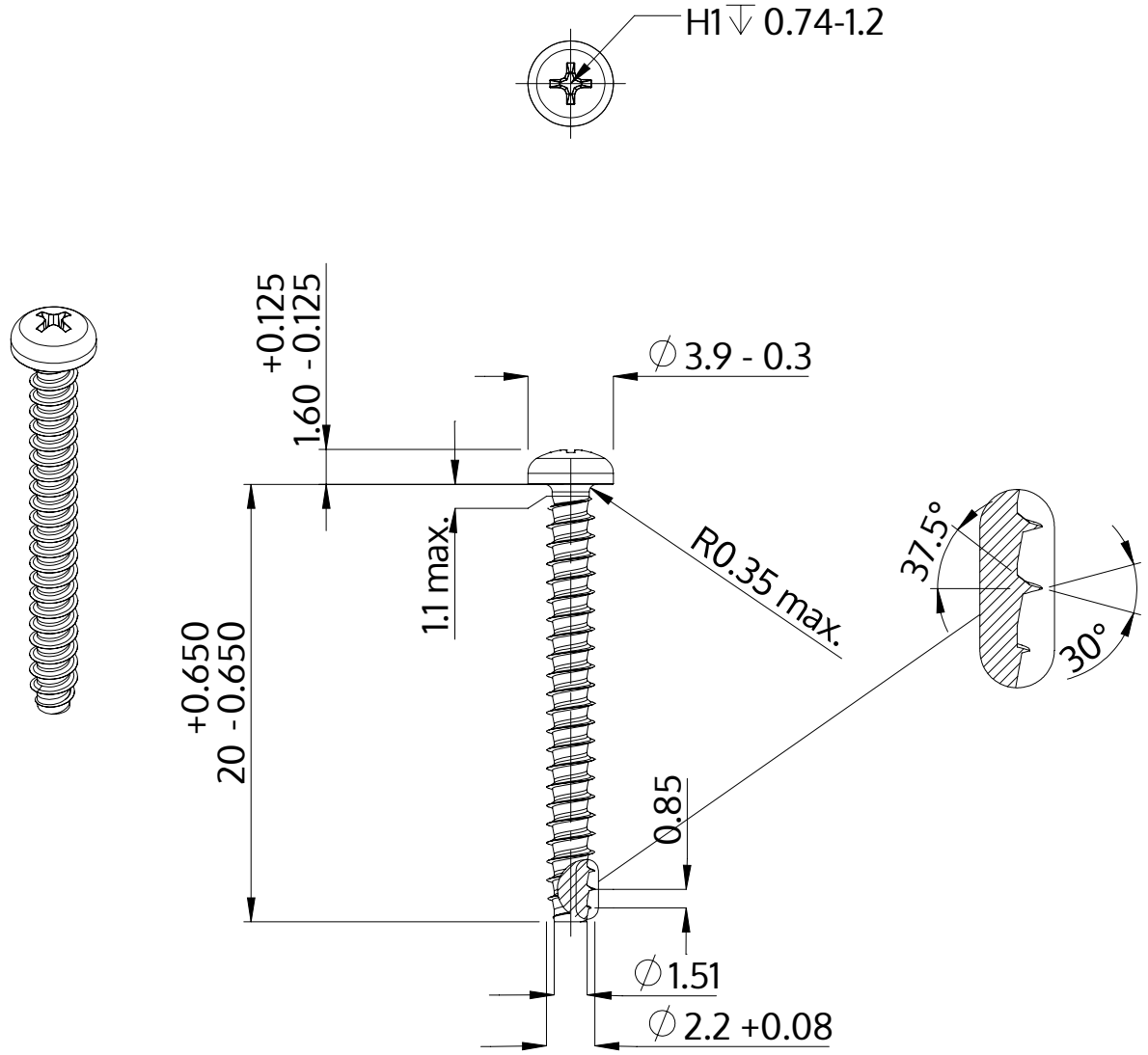

Beskrivning	STP32 2.2x20.0 - H1
Material	stål, härdat
Yta	ZnNi svart-passiviserad/Cr-VI-fri, härdad, förseglad
Vikt	0.468 kg / 1000 styck

SCREWERK	**STP320220200B**	
Metrisk skiss A4	Skala 3:1	2024-10