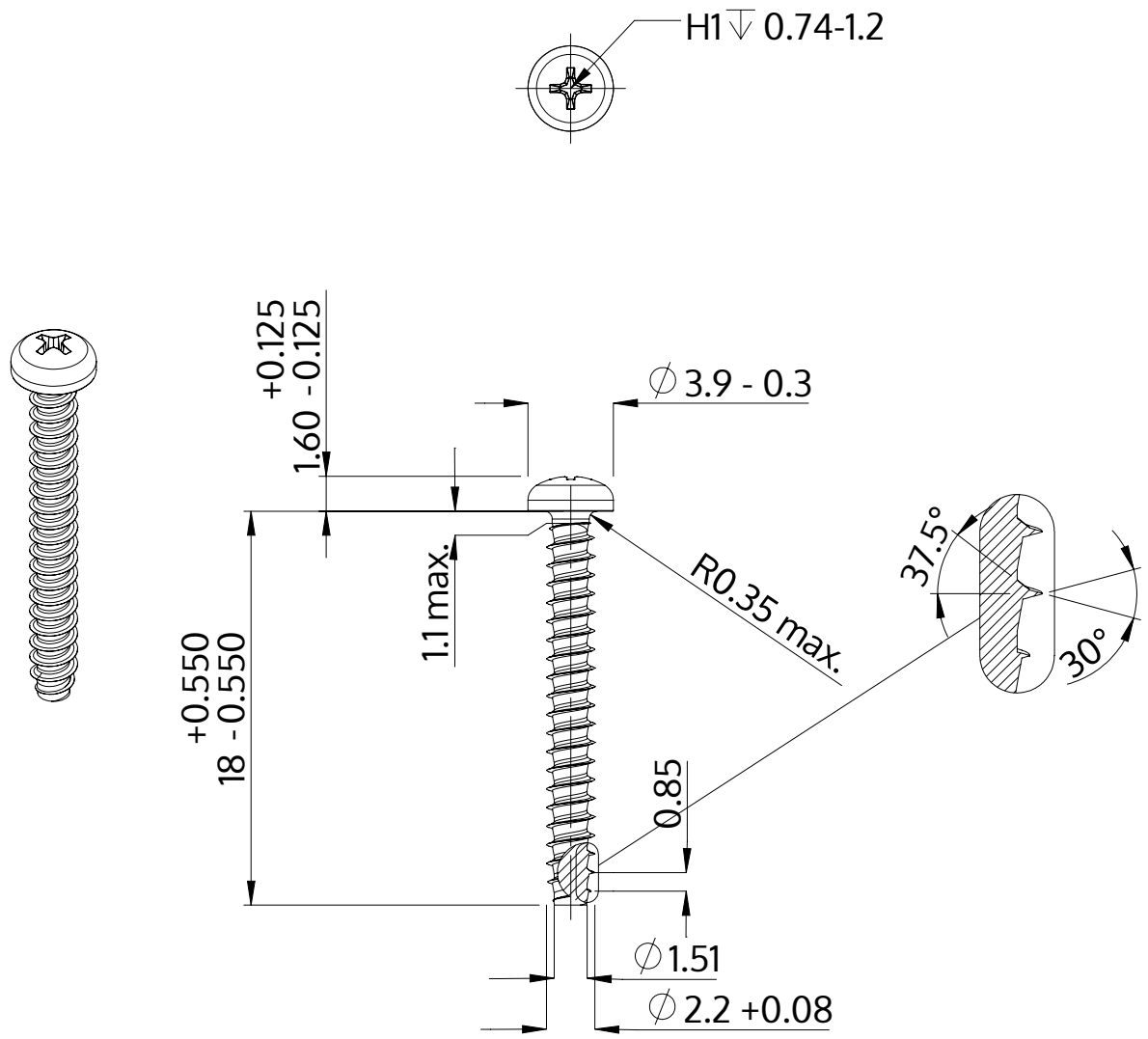

Beskrivelse	STP32 2.2x18.0 - H1
Materiale	Ædelstål A2
Overflade	blank, bejdset og passiveret
Vægt	0.431 kg / 1000 stykke

SCREWERK	**STP320220180E**	
Metrisk tegning A4	Skalering 3:1	2024-10