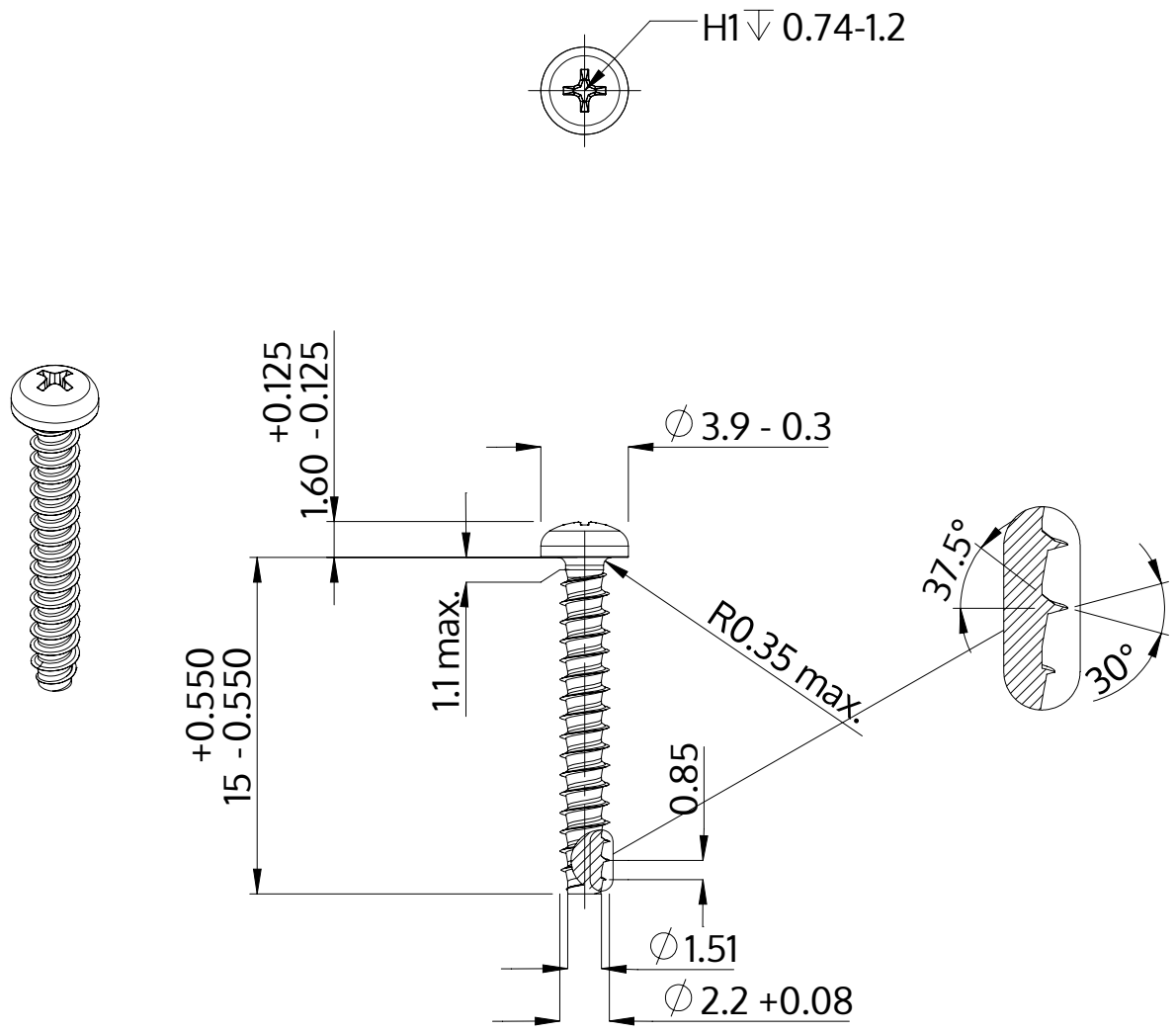

Описание	STP32 2.2x15.0 - H1
Материал	стомана, закалена
Повърхност	Цинково покритие 5-7 µm,топлинна обработка, синьо / прозрачно пасивиране
Тегло	0.375 kg / 1000 Бройка

SCREWERK	**STP320220150S**	
Метричен дизайн A4	Мащаб 3:1	2024-10