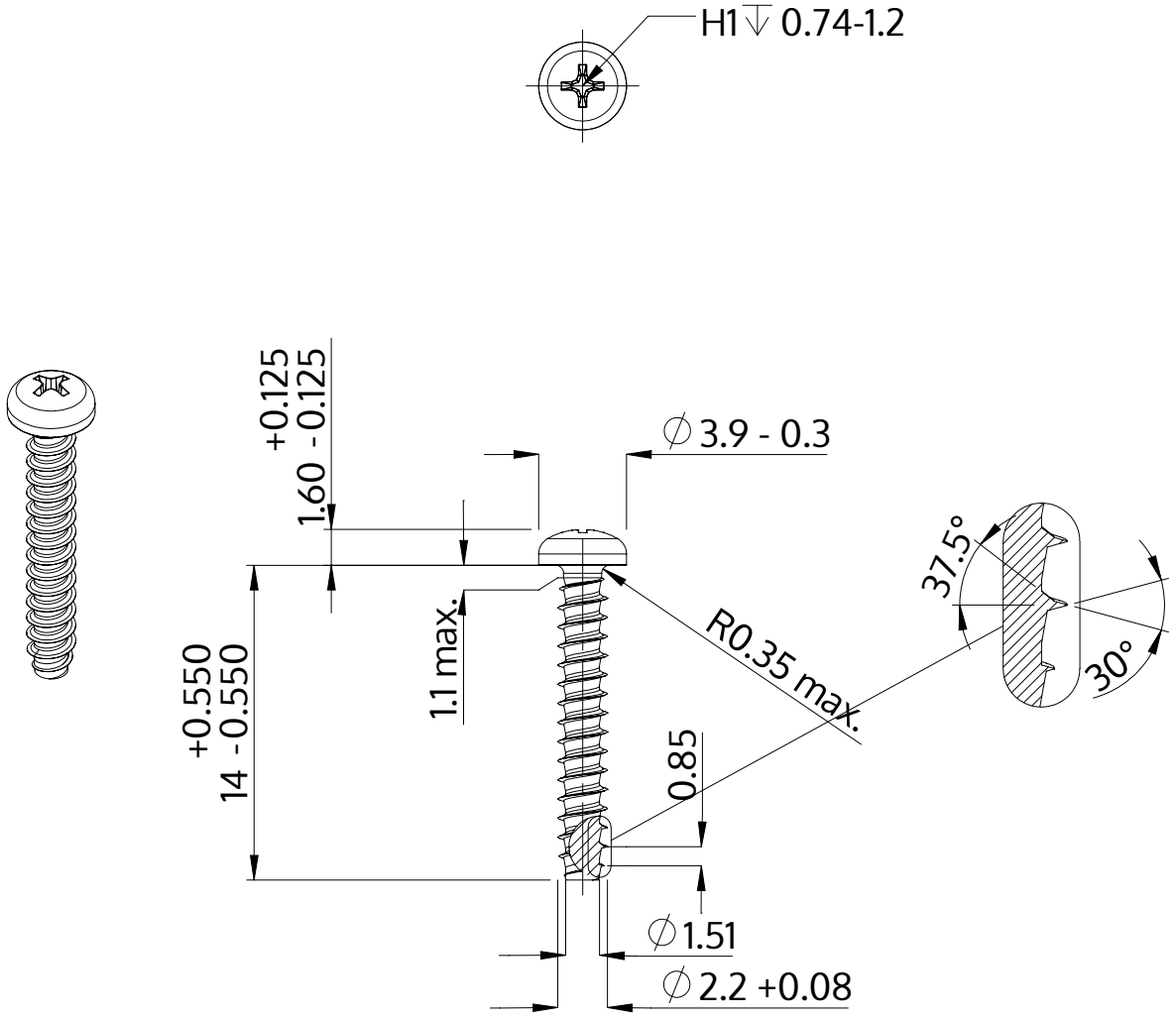

Description	STP32 2.2x14.0 - H1
Matière	acier inoxydable A2
Surface	brillant décapé et passivé
Poids	0.357 kg / 1000 Unité

SCREWERK	**STP320220140E**	
Dessin métrique A4	Redimensionner None:1	2024-04