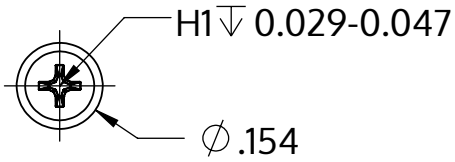


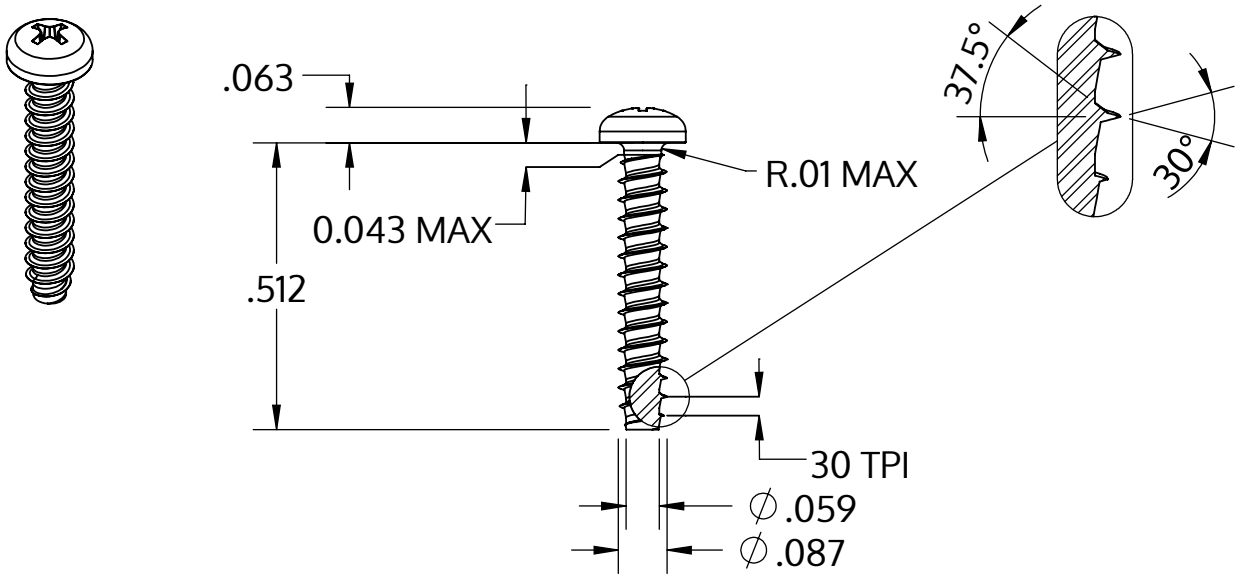


| | |
|---|---|
| Metric size | M2.2 x 0.85 mm |
| US size (converted) | #2-30 |
| | Tolerances [inch] |
| Length | +/- 0.021 |
| Head diameter | +0 / -0.011 |
| Head height | +/- 0.004 |
| Thread diameter | +0.003 / -0 |

| | |
|---|---|
| Açıklaması | STP32 2.2x13.0 - H1 |
| Malzeme | Çelik, sertleştirilmiş |
| Kaplama | galvanizli 5-7 µm, temperliö mavi / şeffaf pasifleştirilmiştir |
| Ağırlık | 0.338 kg / 1000 Adet |

| | | |
|---|---|---|
| SCREWERK | **STP320220130S** | |
| _Zoll Zeichnung Größe A | Ölçeklendirme 3:1 | 2024-10 |