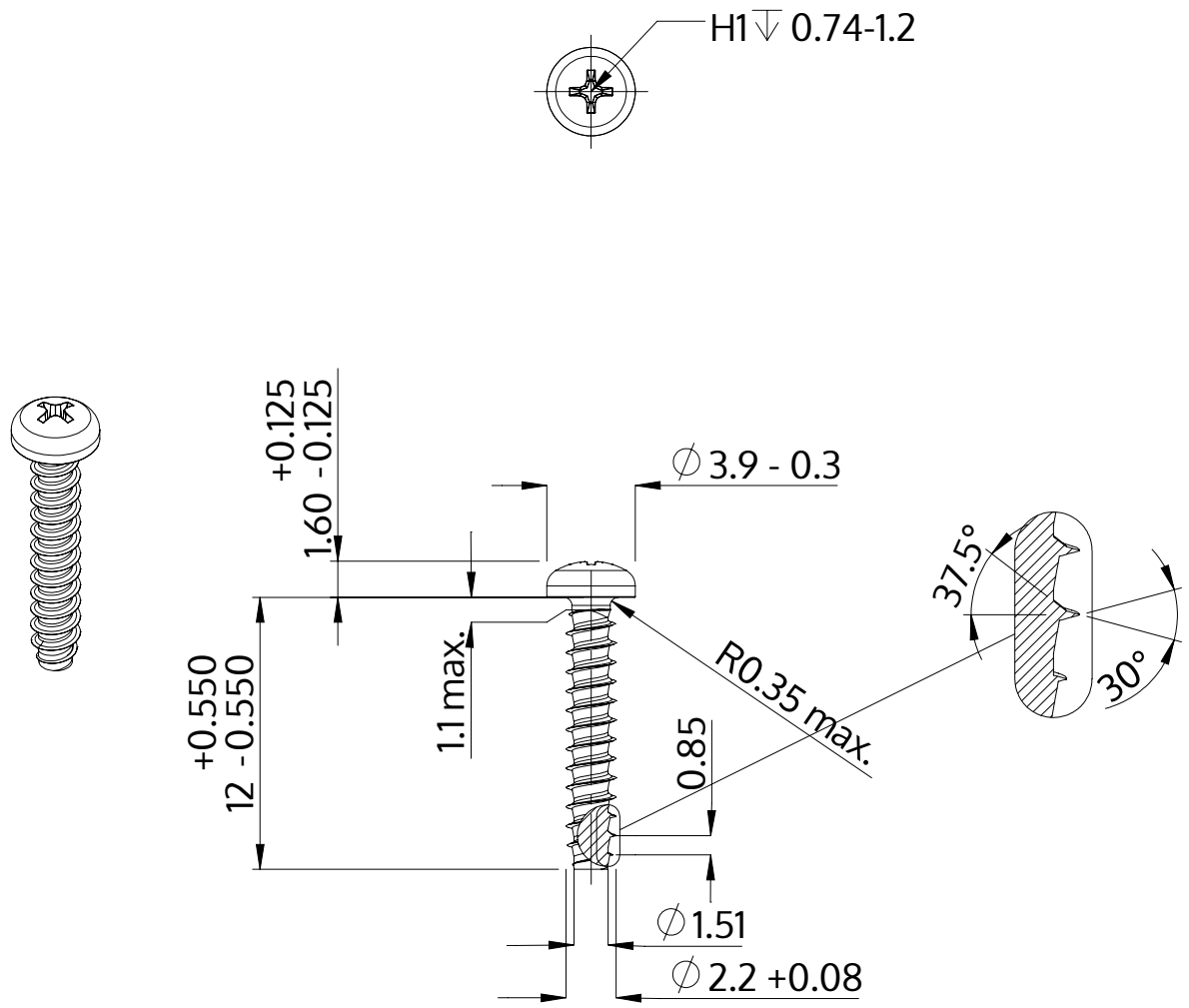

Beskrivning	STP32 2.2x12.0 - H1
Material	rostfritt stål A2
Yta	blank och passiviserad
Vikt	0.320 kg / 1000 styck

SCREWERK	**STP320220120E**	
Metrisk skiss A4	Skala 3:1	2024-10