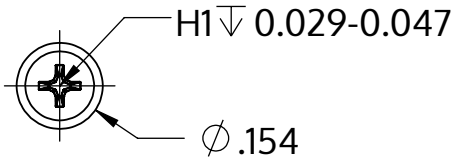

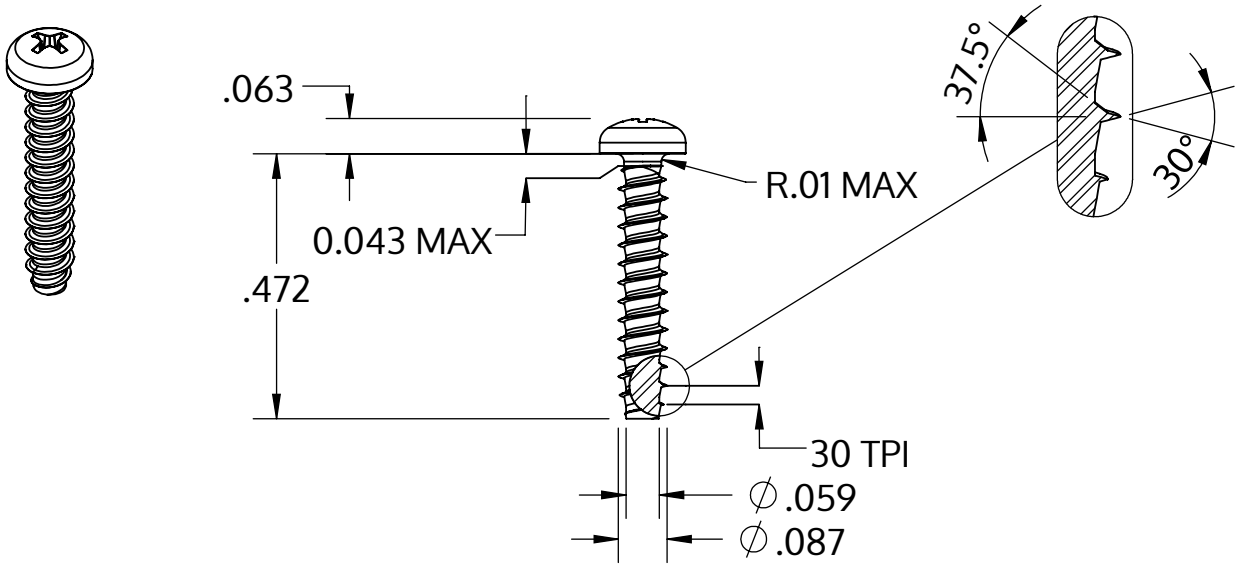

Metric size	M2.2 x 0.85 mm
US size (converted)	#2-30
	Tolerances [inch]
Length	+/- 0.021
Head diameter	+0 / -0.011
Head height	+/- 0.004
Thread diameter	+0.003 / -0

Description	STP32 2.2x12.0 - H1
Matière	acier inoxydable A2
Surface	brillant décapé et passivé
Poids	0.320 kg / 1000 Unité

SCREWERK	**STP320220120E**	
_Zoll Zeichnung Größe A	Redimensionner 3:1	2024-10