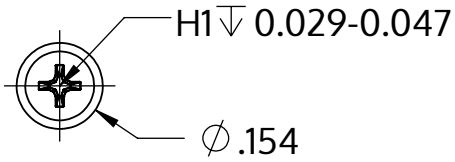

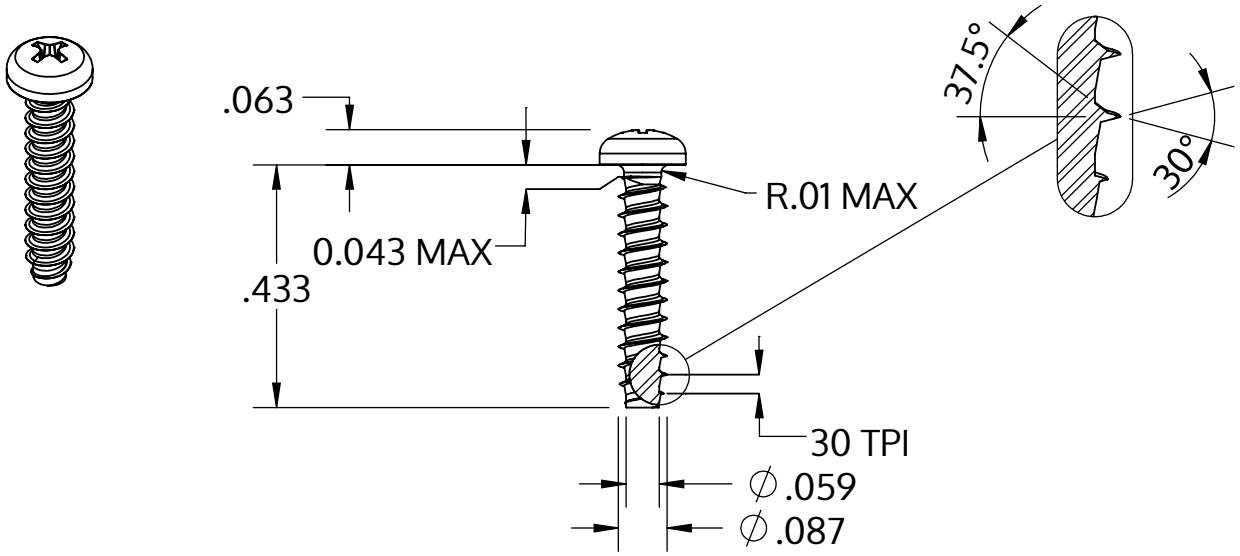

Metric size	M2.2 x 0.85 mm
US size (converted)	#2-30
	Tolerances [inch]
Length	+/- 0.021
Head diameter	+0 / -0.011
Head height	+/- 0.004
Thread diameter	+0.003 / -0

Descrizione	STP32 2.2x11.0 - H1
Materiale	acciaio, temprato
Superficie	Placcato Zinco-Nichel, passivato nero, ricotto, sigillato
Peso	0.301 kg / 1000 pezzi

SCREWERK	**STP320220110B**	
_Zoll Zeichnung Größe A	Scala 3:1	2024-10