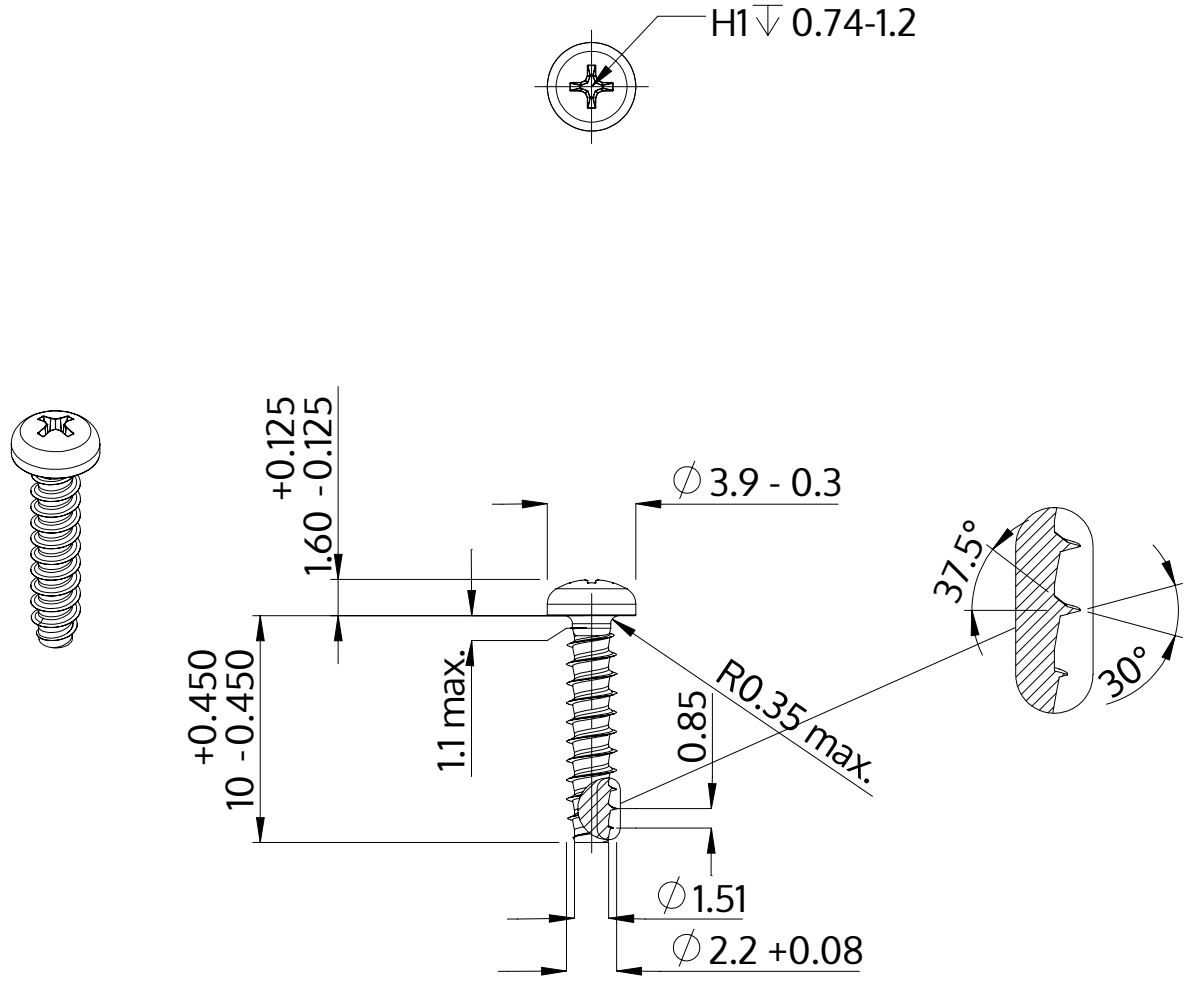

Beschrijving	STP32 2.2x10.0 - H1
Materiaal	roestvrij staal A2
Oppervlak	blank, geetst en gepassieveerd
Gewicht	0.283 kg / 1000 stuk

SCREWERK	**STP320220100E**	
Metrische tekening A4	Schaal 3:1	2024-10