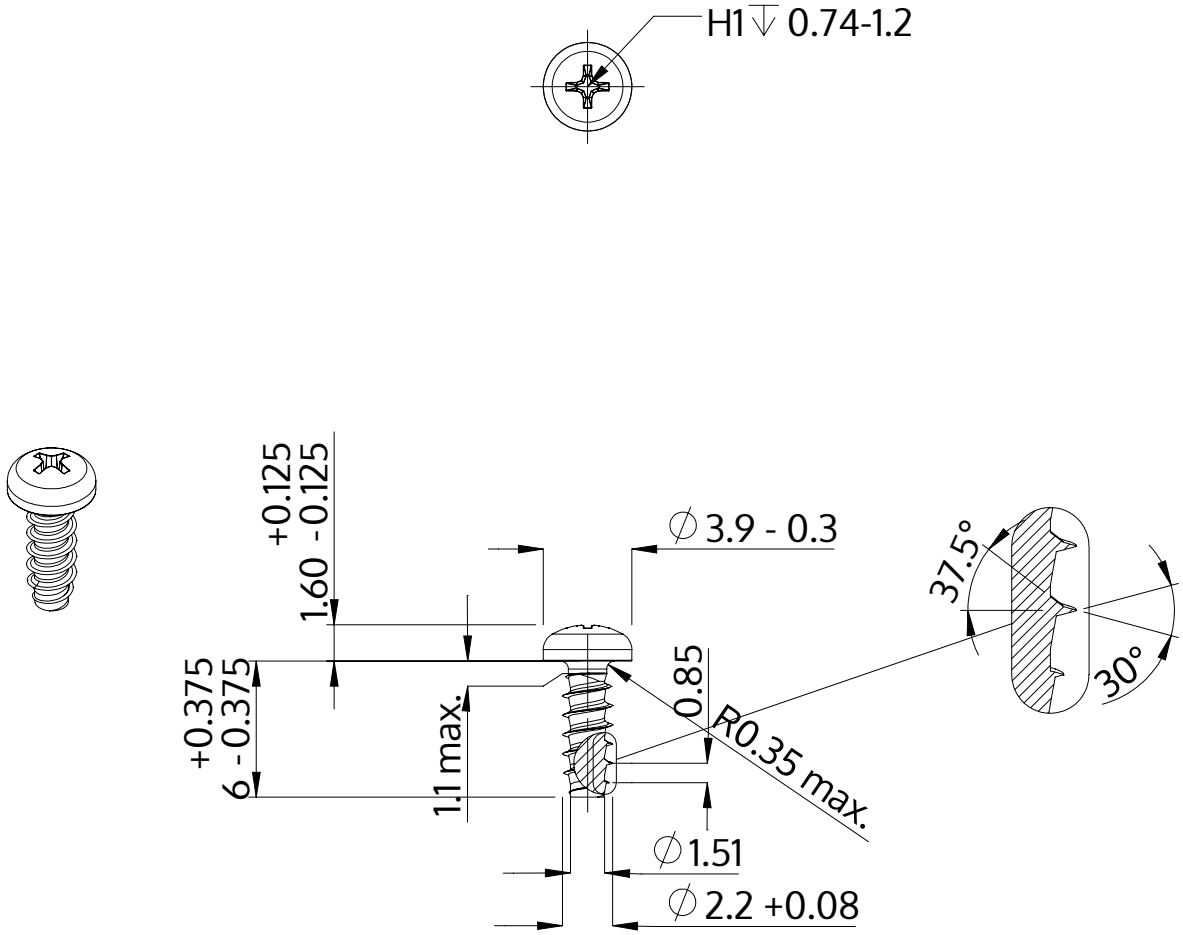

Описание	STP32 2.2x6.0 - H1
Материал	неръждаема стомана A2
Повърхност	гланциран, полиран, пасиваран
Тегло	0.209 kg / 1000 Бройка

SCREWERK	**STP320220060E**	
Метричен дизайн A4	Мащаб 3:1	2024-10