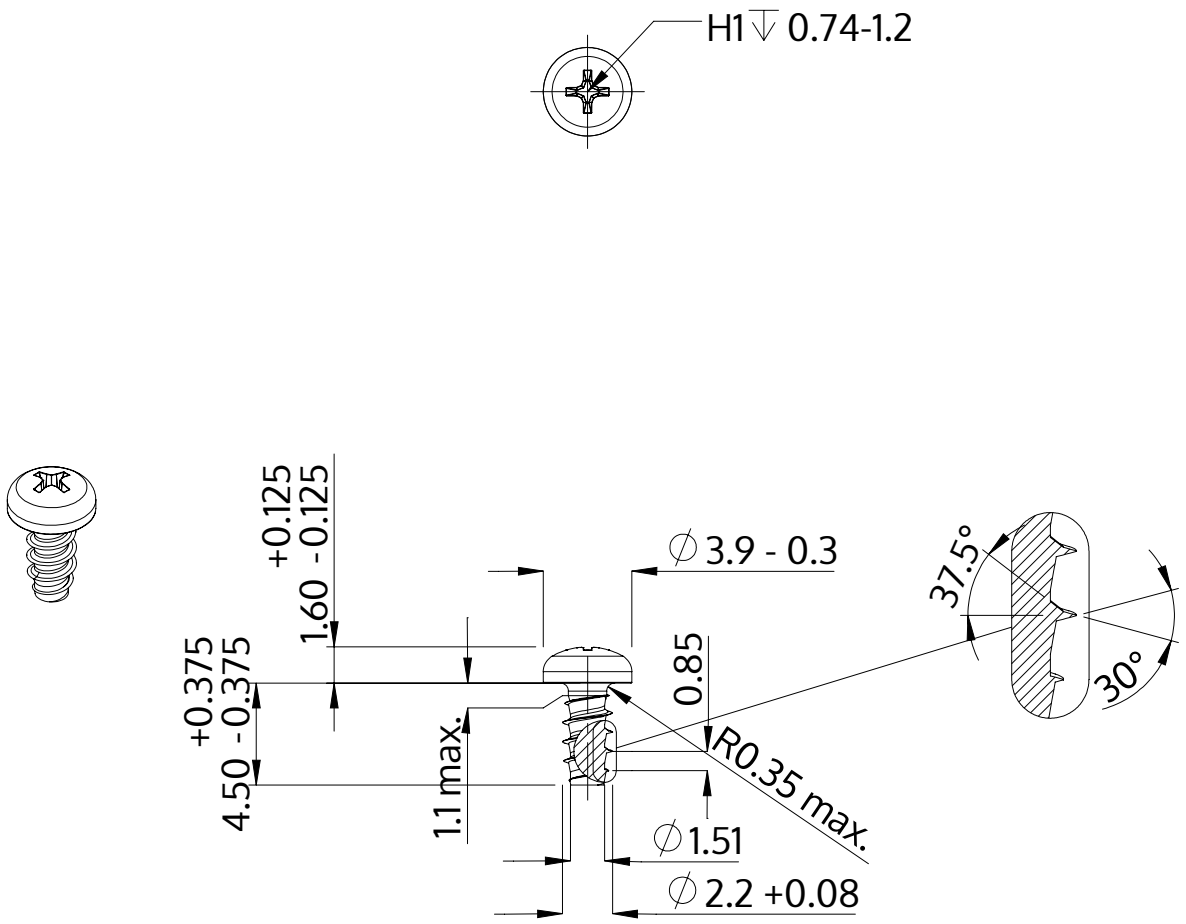

Descrição	STP32 2.2x4.5 - H1
Material	aço, endurecido
Superfície	zincado 5-7 µm, galvanizado, azul / passivado transparente
Peso	0.181 kg / 1000 peças

SCREWERK	**STP320220045S**	
Desenho Métrico A4	Escala 3:1	2024-10