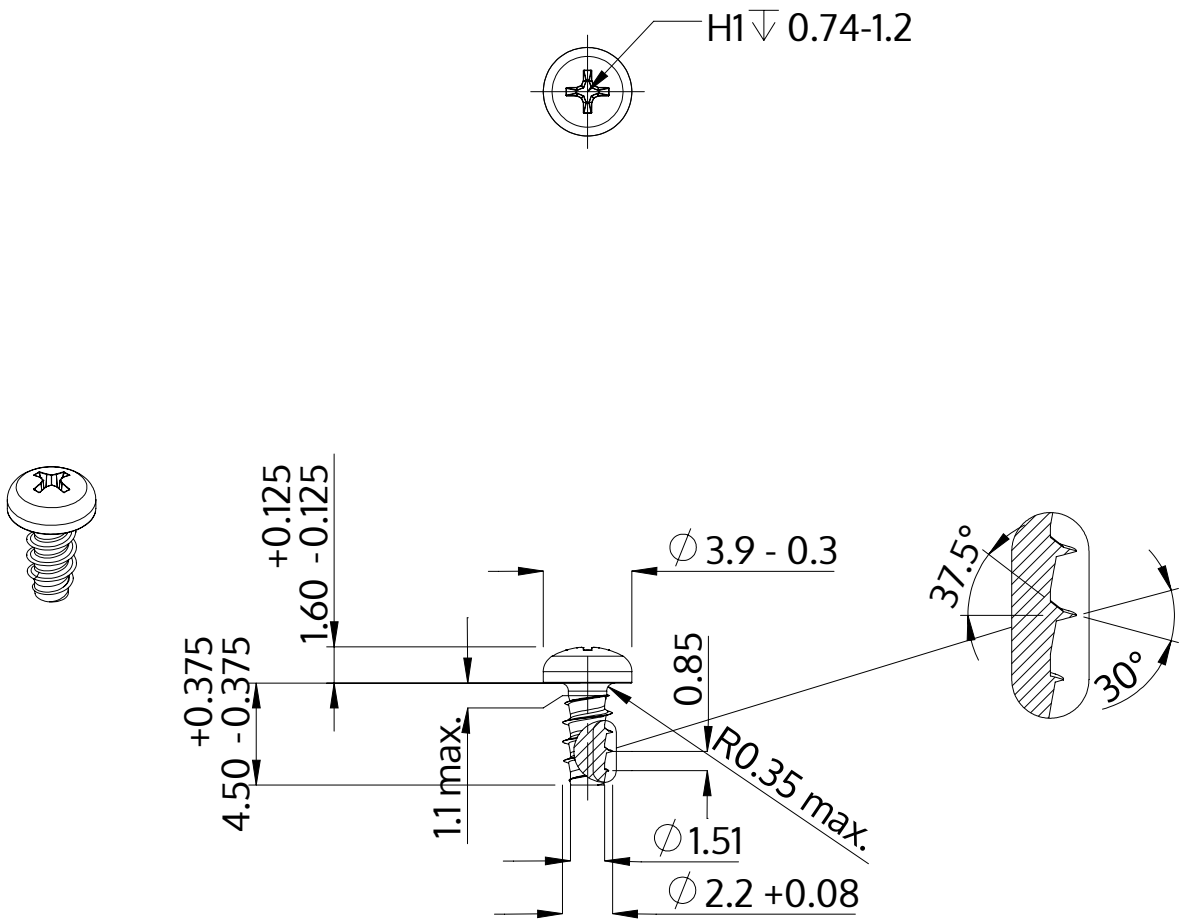

Popis	STP32 2.2x4.5 - H1
Materiál	Nerezová ocel A2
Povrch	holá, mořená a pásová ocel
Hmotnost	0.181 kg / 1000 Kus

SCREWERK	**STP320220045E**	
Metric výkres A4	Měřítko 3:1	2024-10