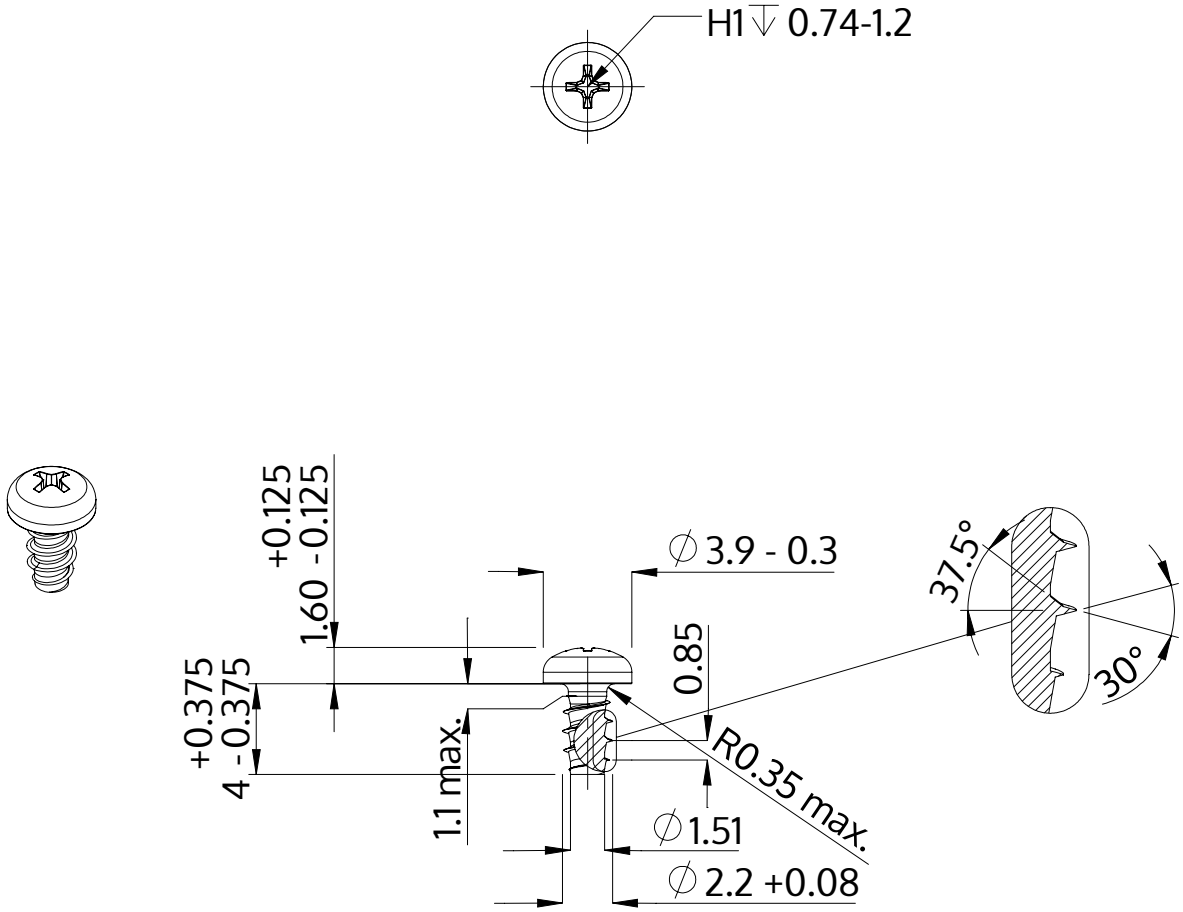

Descripción	STP32 2.2x4.0 - H1
Material	Acero, endurecido
Superficie	galvanizado 5-7 micras, recocido, azul / pasivado transparente
Peso	0.172 kg / 1000 Piezas

SCREWERK	**STP320220040S**	
Diseño métrico	Escalada None:1	2024-04