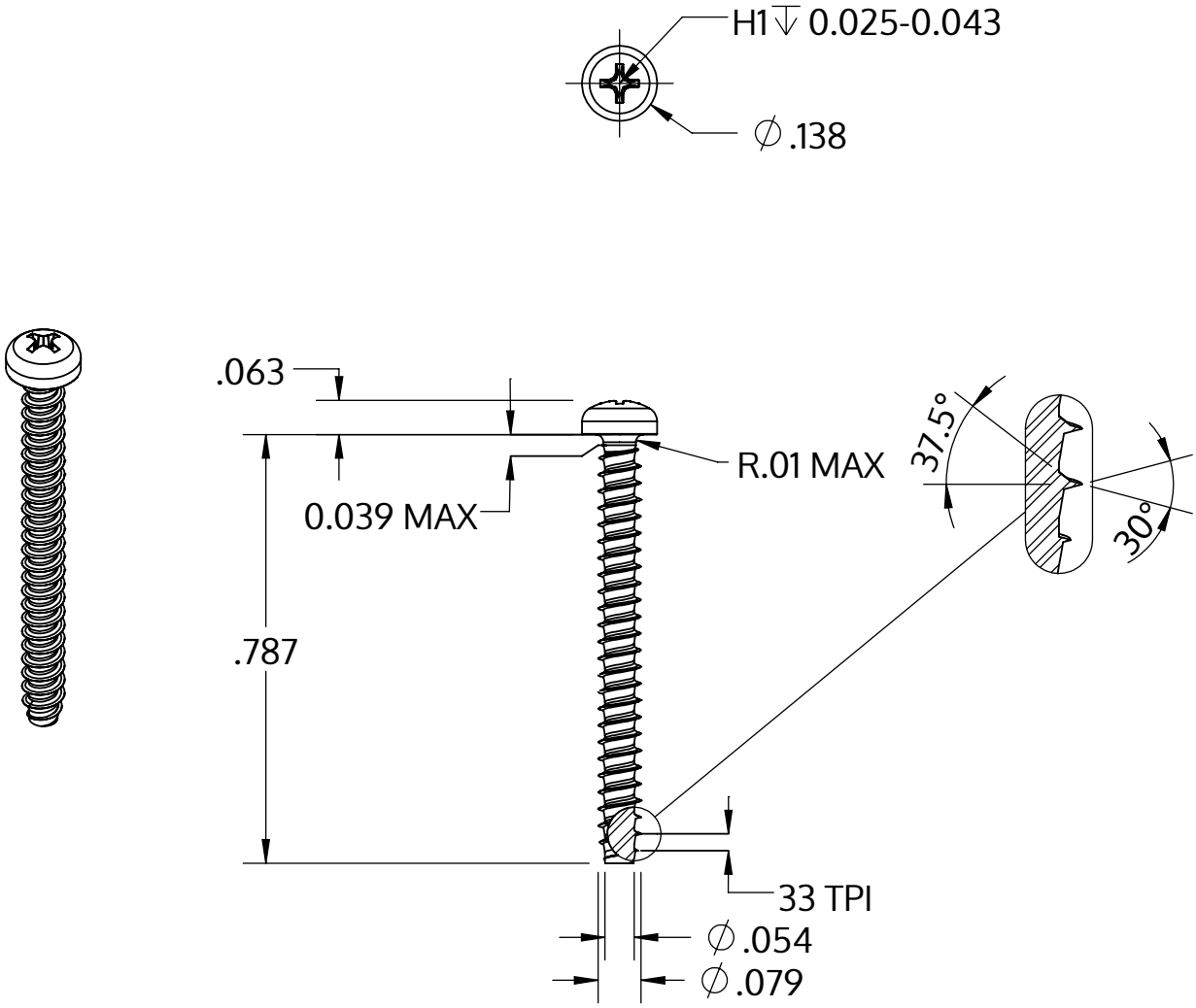

Metric size	M2 x 0.78 mm
US size (converted)	#1.5-33
	Tolerances [inch]
Length	+/- 0.025
Head diameter	+0 / -0.011
Head height	+/- 0.004
Thread diameter	+0.003 / -0

Descrição	STP32 2.0x20.0 - H1
Material	aço, endurecido
Superfície	Zincado Niquelado Galvanizado, Passivado negro
Peso	0.384 kg / 1000 peças

SCREWERK	**STP320200200B**	
_Zoll Zeichnung Größe A	Escala 3:1	2024-10