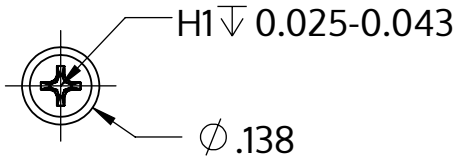

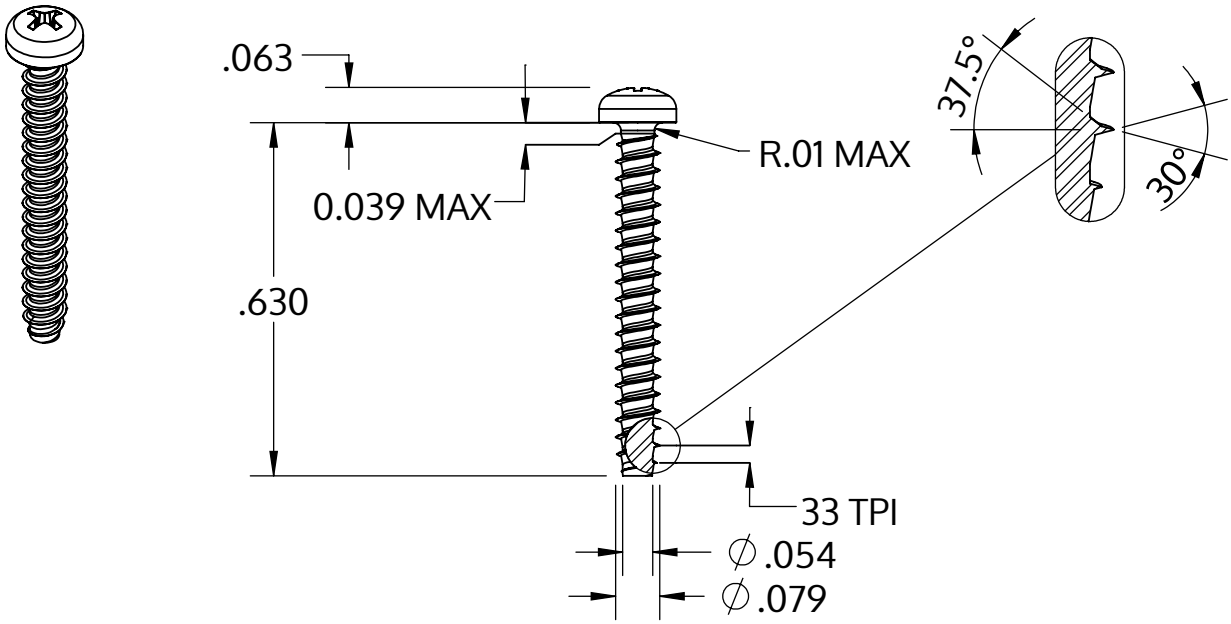

Metric size	M2 x 0.78 mm
US size (converted)	#1.5-33
	Tolerances [inch]
Length	+/- 0.021
Head diameter	+0 / -0.011
Head height	+/- 0.004
Thread diameter	+0.003 / -0

Descrição	STP32 2.0x16.0 - H1
Material	inox A2
Superfície	Decapado e passivado
Peso	0.322 kg / 1000 peças

SCREWERK	**STP320200160E**	
_Zoll Zeichnung Größe A	Escala 3:1	2024-10