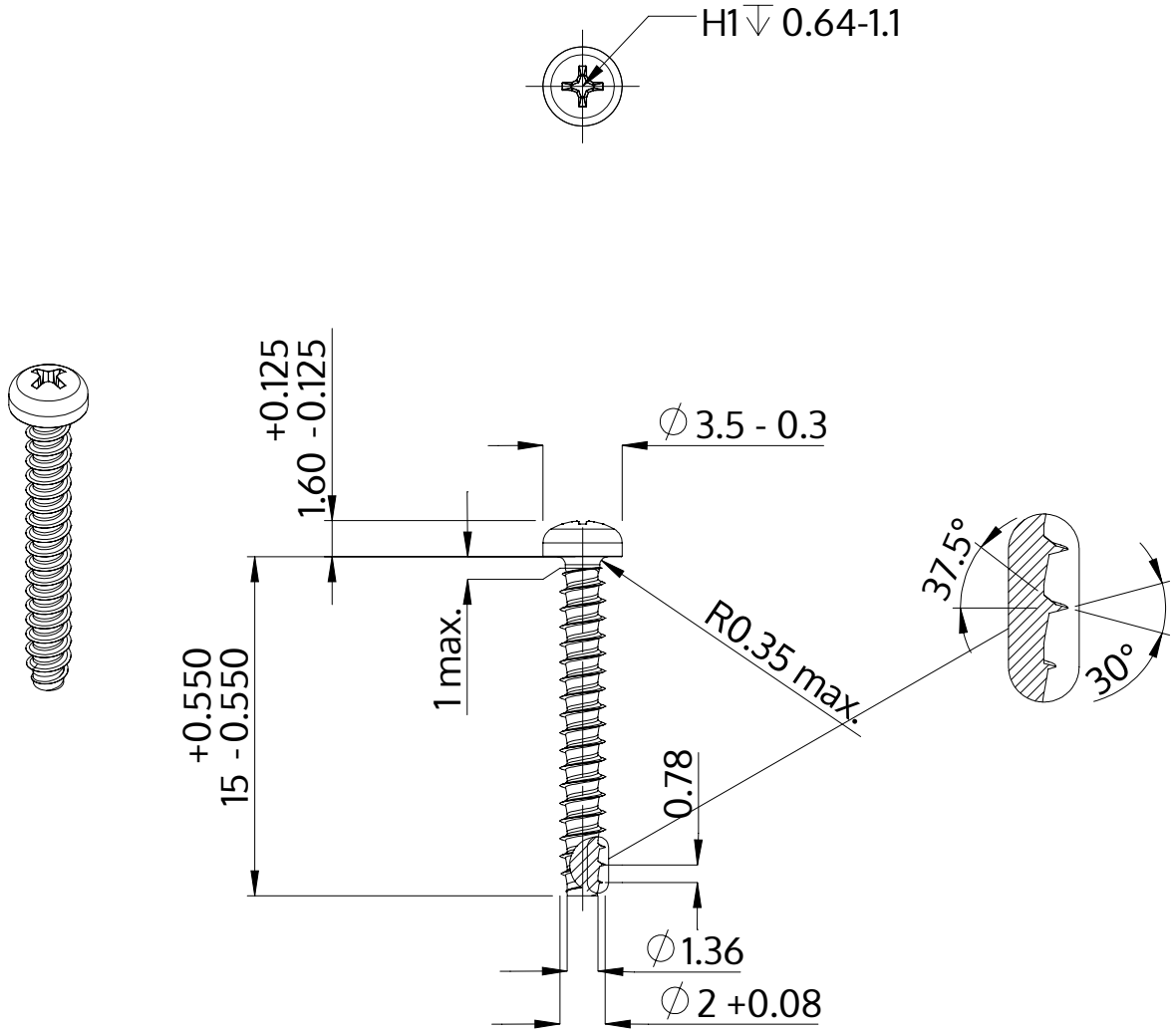


| | |
|---|---|
| Açıklaması | STP32 2.0x15.0 - H1 |
| Malzeme | Çelik, sertleştirilmiş |
| Kaplama | galvanizli 5-7 µm, temperliö mavi / şeffaf pasifleştirilmiştir |
| Ağırlık | 0.306 kg / 1000 Adet |

| | | |
|---|---|---|
| SCREWERK | **STP320200150S** | |
| Metrik çizim A4 | Ölçeklendirme None:1 | 2024-04 |