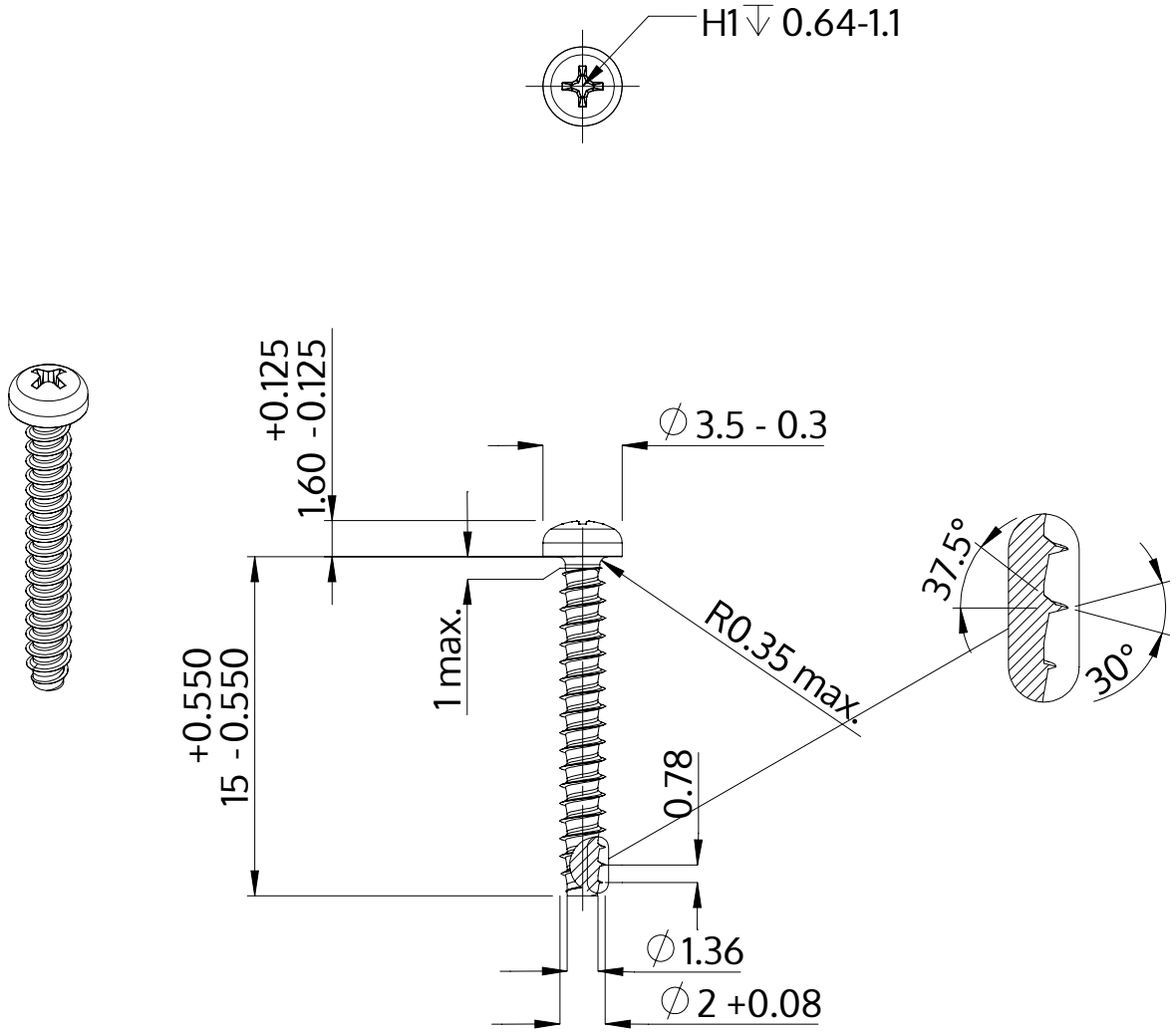


| | |
|---|---|
| Descrição | STP32 2.0x15.0 - H1 |
| Material | aço, endurecido |
| Superfície | Zincado Niquelado Galvanizado, Passivado negro |
| Peso | 0.306 kg / 1000 peças |

| | | |
|---|---|---|
| SCREWERK | **STP320200150B** | |
| Desenho Métrico A4 | Escala 3:1 | 2024-10 |