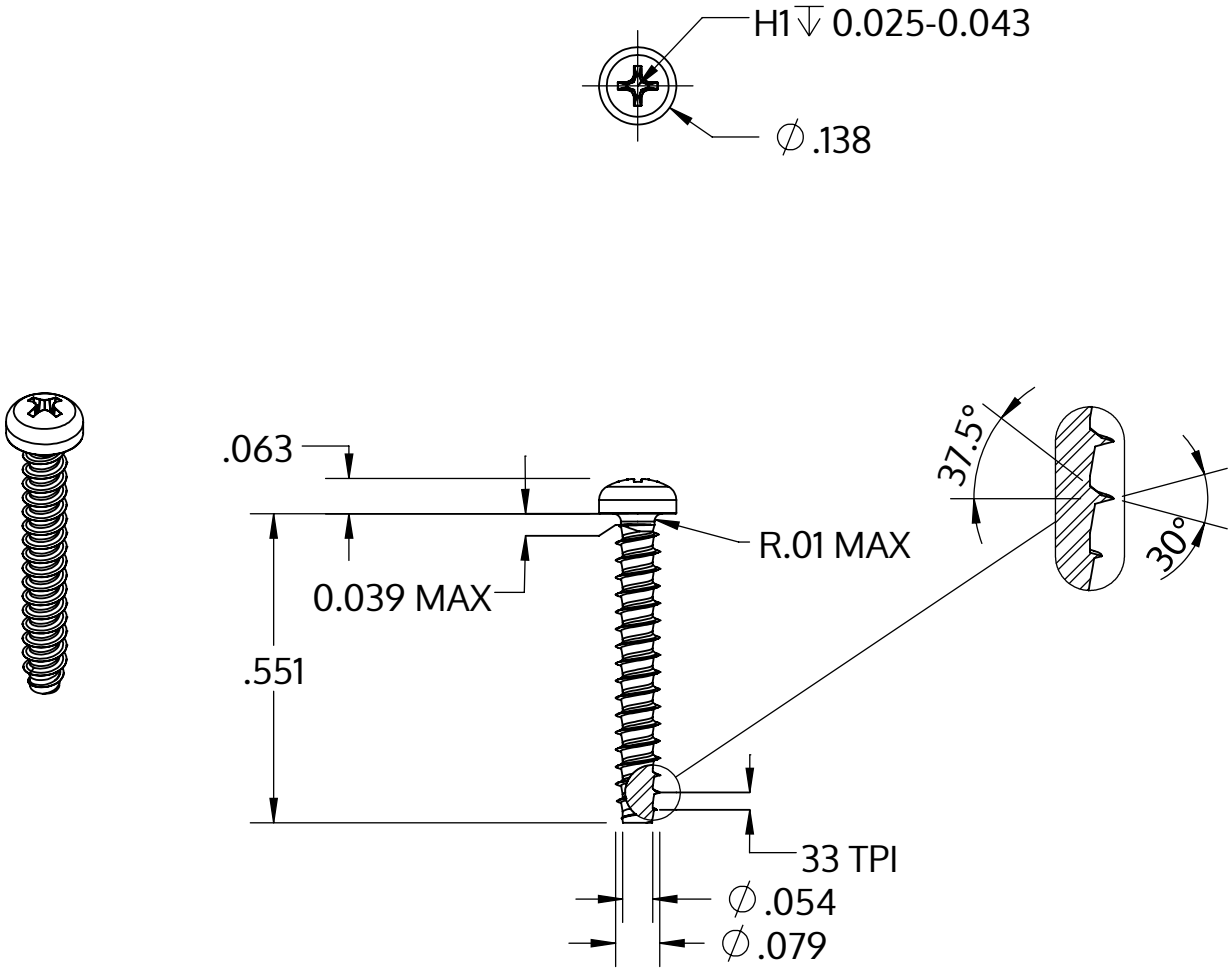

Metric size	M2 x 0.78 mm
US size (converted)	#1.5-33
	Tolerances [inch]
Length	+/- 0.021
Head diameter	+0 / -0.011
Head height	+/- 0.004
Thread diameter	+0.003 / -0

Описание	STP32 2.0x14.0 - H1
Материал	Нержавеющая сталь A2
Поверхность	Светлый отжиг и пассивация
Вес	0.290 kg / 1000 Штука

SCREWERK	**STP320200140E**	
_Zoll Zeichnung Größe A	Шкала 3:1	2024-10