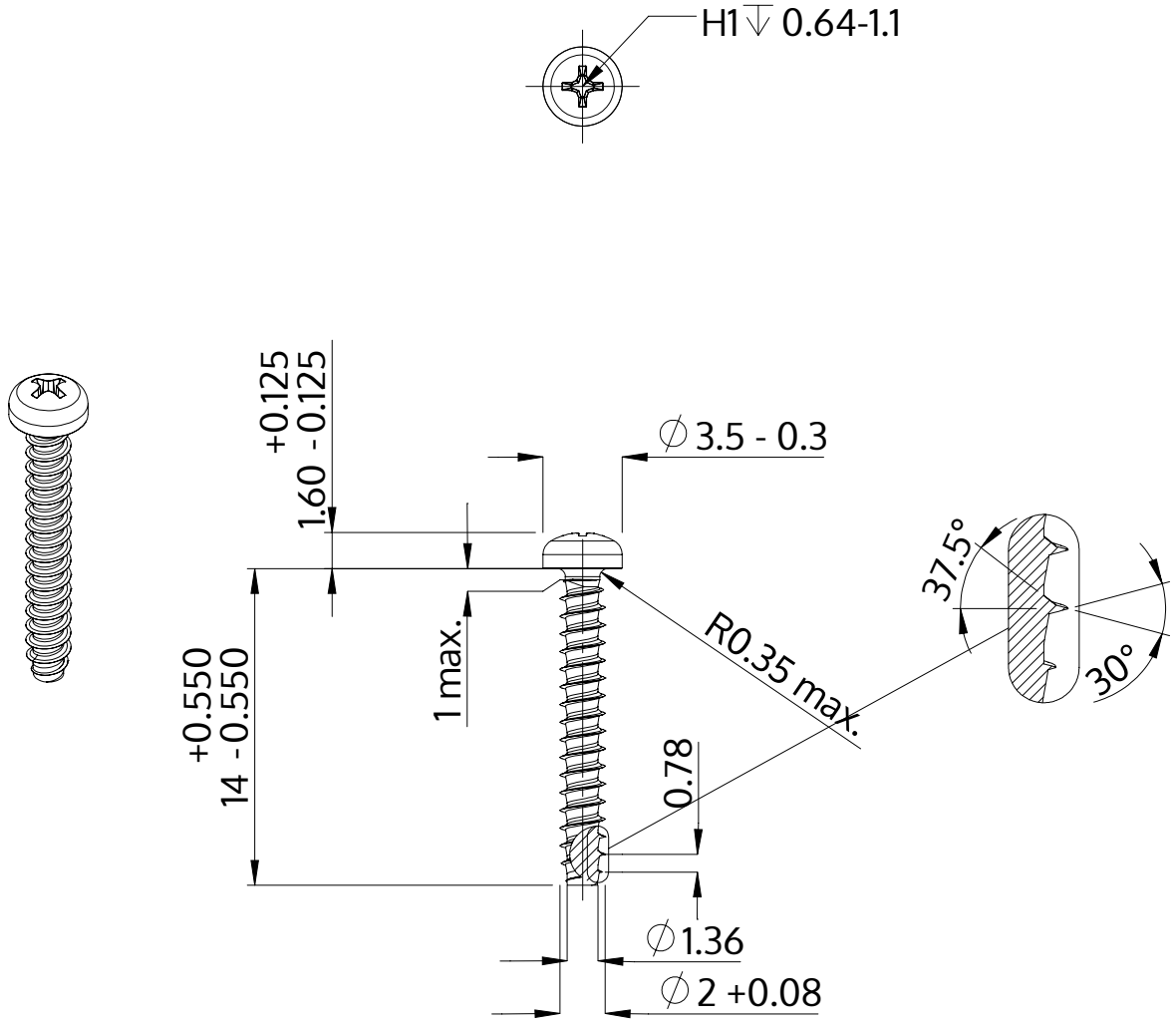

Description	STP32 2.0x14.0 - H1
Matière	Acier,trempé et revenu
Surface	Zinc Nickel passivé noir, trempée, scéllée
Poids	0.290 kg / 1000 Unité

SCREWERK	**STP320200140B**	
Dessin métrique A4	Redimensionner 3:1	2024-10