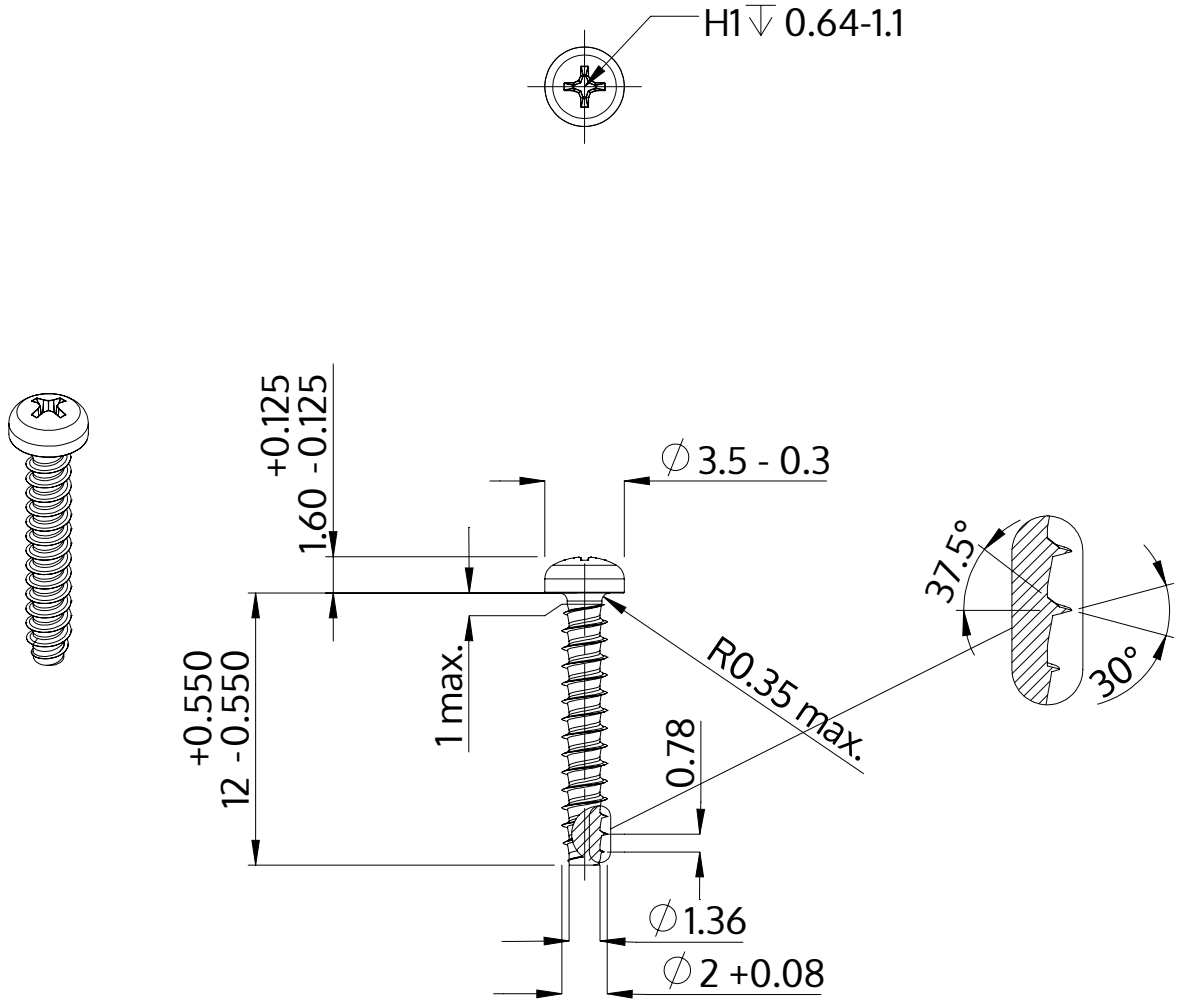

Описание	STP32 2.0x12.0 - H1
Материал	сталь, упрочненная
Поверхность	Оцинковка 5-7µm, термообработка,синий / прозрачный пассивация
Вес	0.259 kg / 1000 Штука

SCREWERK	**STP320200120S**	
Метрический чертеж A4	Шкала 3:1	2024-10