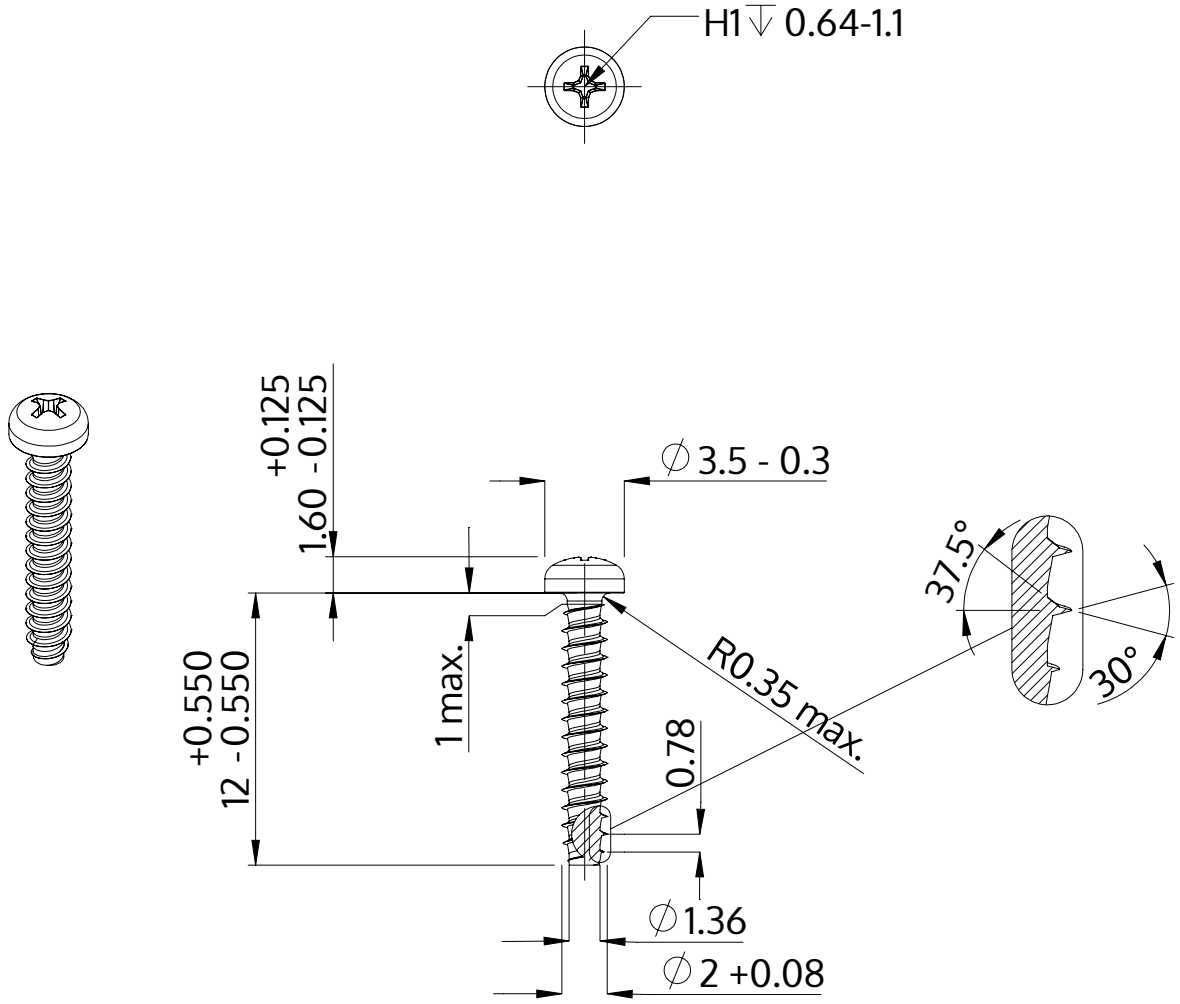

Descrição	STP32 2.0x12.0 - H1
Material	inox A2
Superfície	Decapado e passivado
Peso	0.259 kg / 1000 peças

SCREWERK	**STP320200120E**	
Desenho Métrico A4	Escala 3:1	2024-10