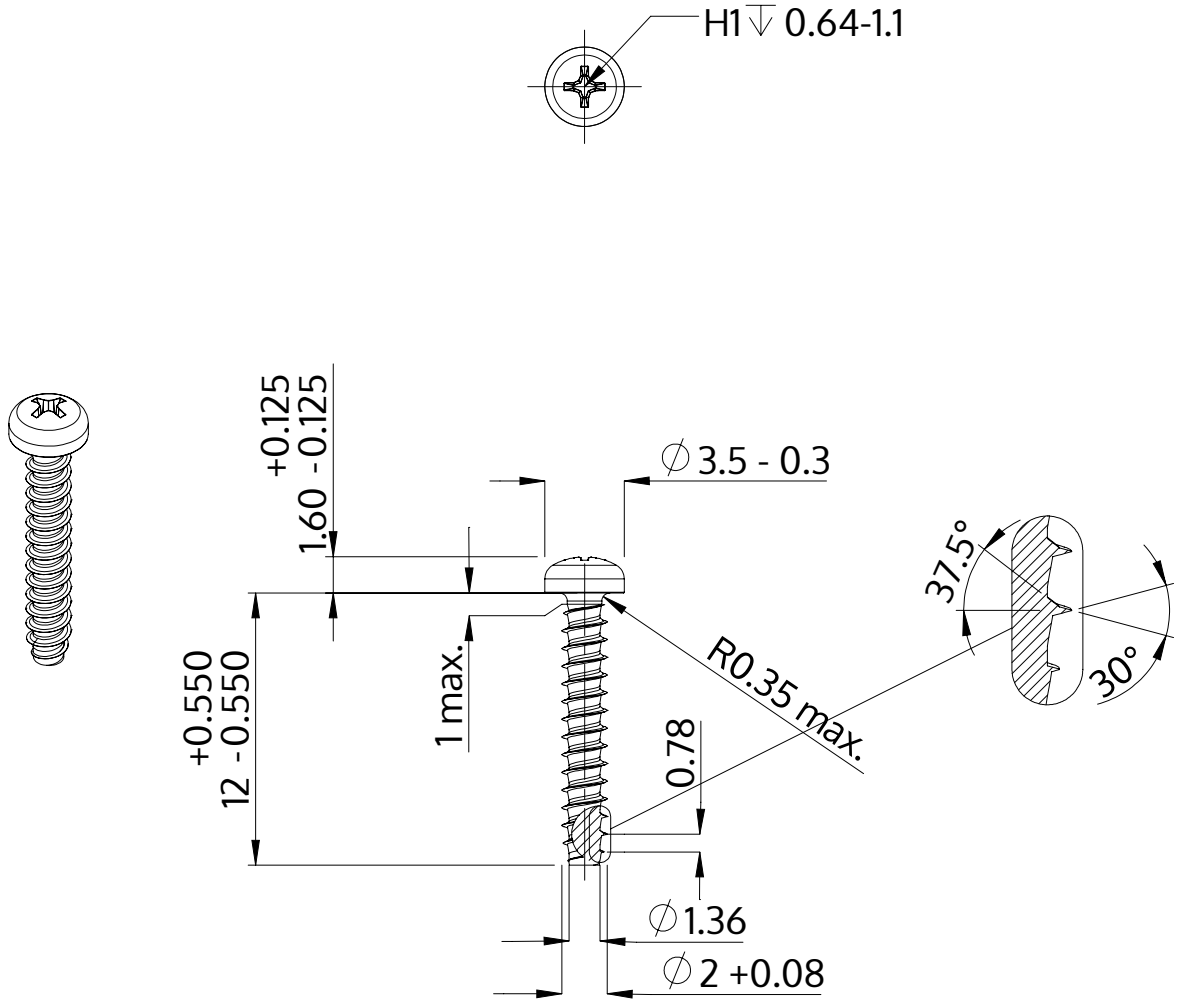

Beskrivelse	STP32 2.0x12.0 - H1
Materiale	Ædelstål A2
Overflade	blank, bejdset og passiveret
Vægt	0.259 kg / 1000 stykke

SCREWERK	**STP320200120E**	
Metrisk tegning A4	Skalering 3:1	2024-10