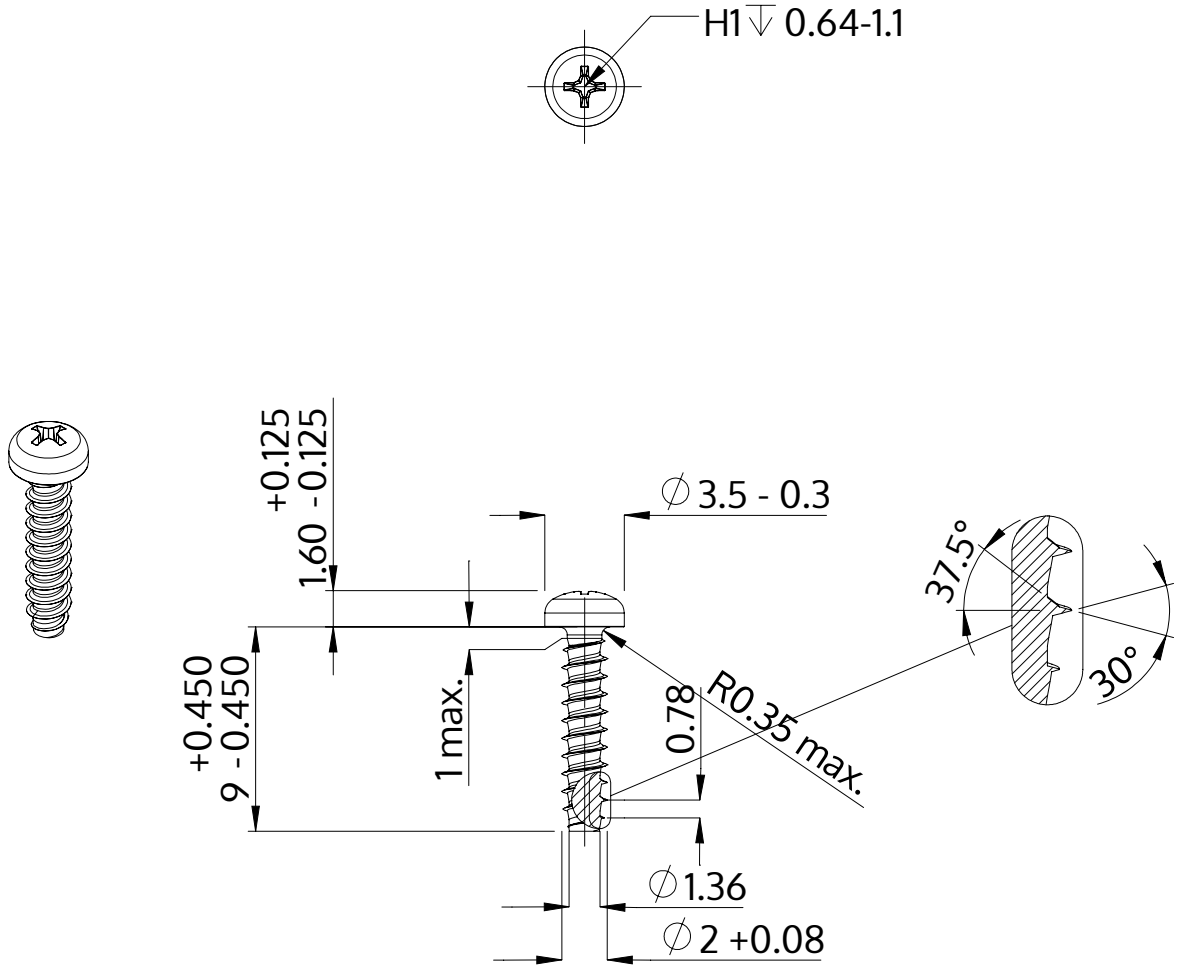

Açıklaması	STP32 2.0x9.0 - H1
Malzeme	Paslanmaz Çelik A2
Kaplama	Parlak, cilalanmış ve pasifleştirilmiştir
Ağırlık	0.212 kg / 1000 Adet

SCREWERK	**STP320200090E**	
Metrik çizim A4	Ölçeklendirme 3:1	2024-10