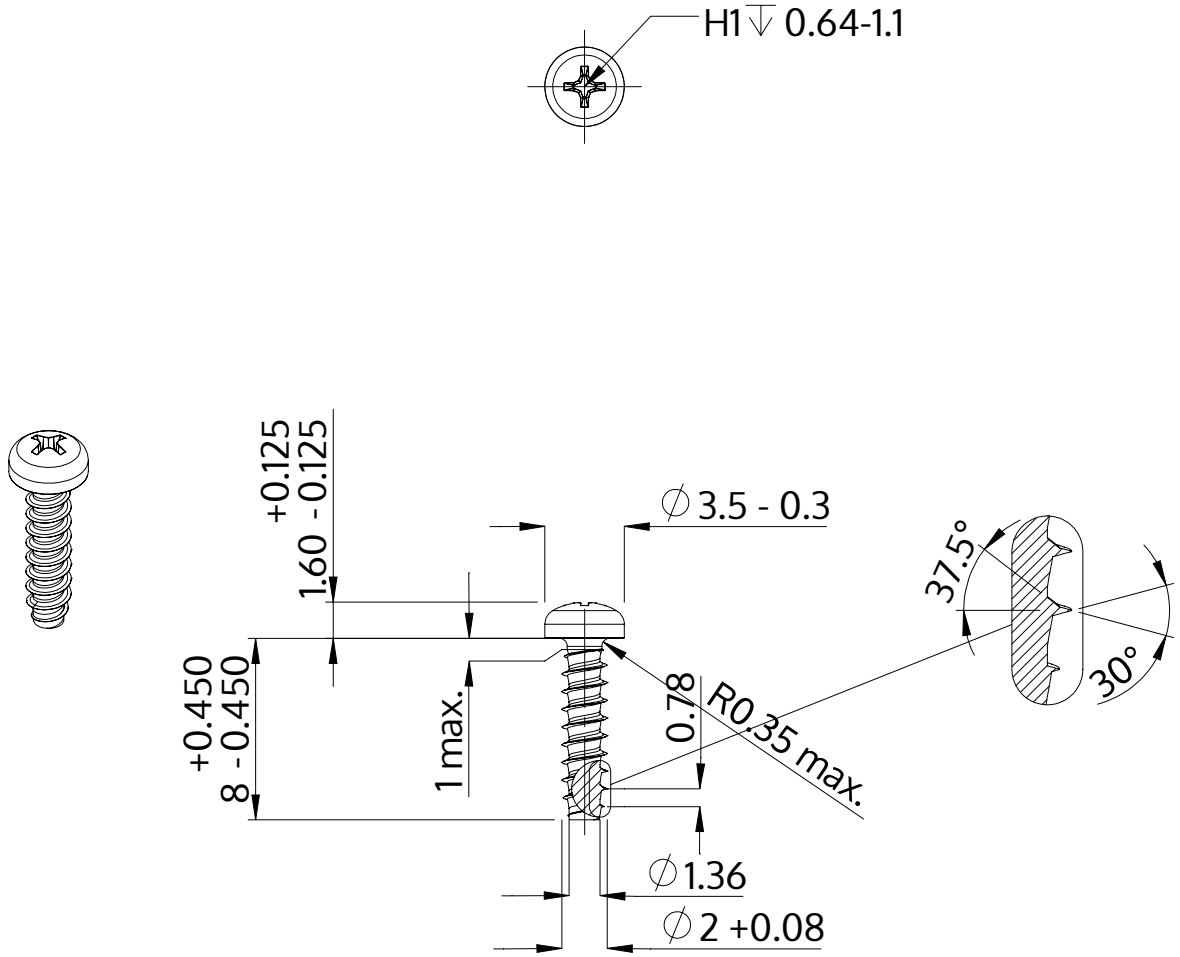

Description	STP32 2.0x8.0 - H1
Matière	acier inoxydable A4
Surface	brillant décapé et passivé
Poids	0.197 kg / 1000 Unité

SCREWERK	**STP320200080C**	
Dessin métrique A4	Redimensionner None:1	2024-04