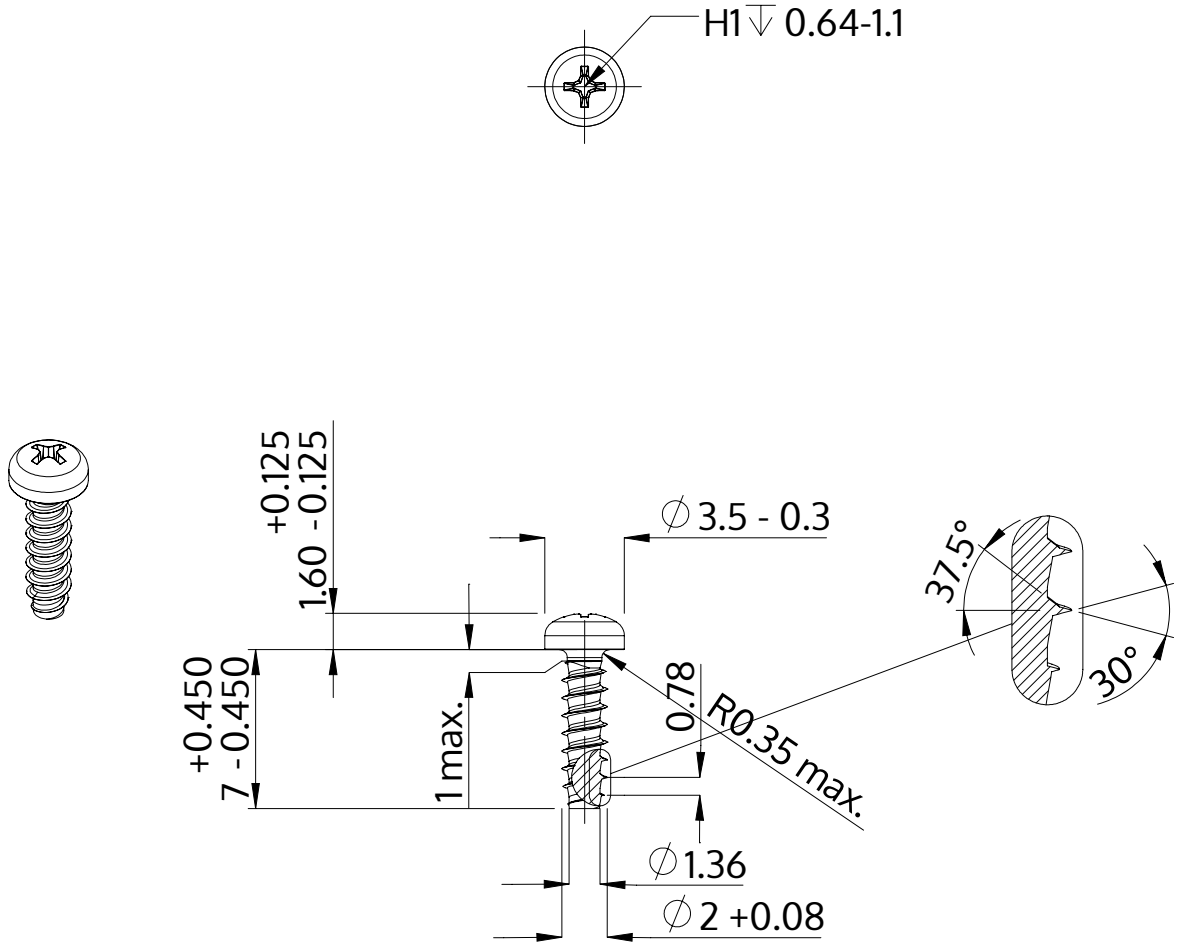


| | |
|---|---|
| Description | STP32 2.0x7.0 - H1 |
| Matière | Acier,trempé et revenu |
| Surface | zinguée 5-7 µm,recuit, bleue / passivée avec transparence |
| Poids | 0.181 kg / 1000 Unité |

| | | |
|---|---|---|
| SCREWERK | **STP320200070S** | |
| Dessin métrique A4 | Redimensionner 3:1 | 2024-10 |