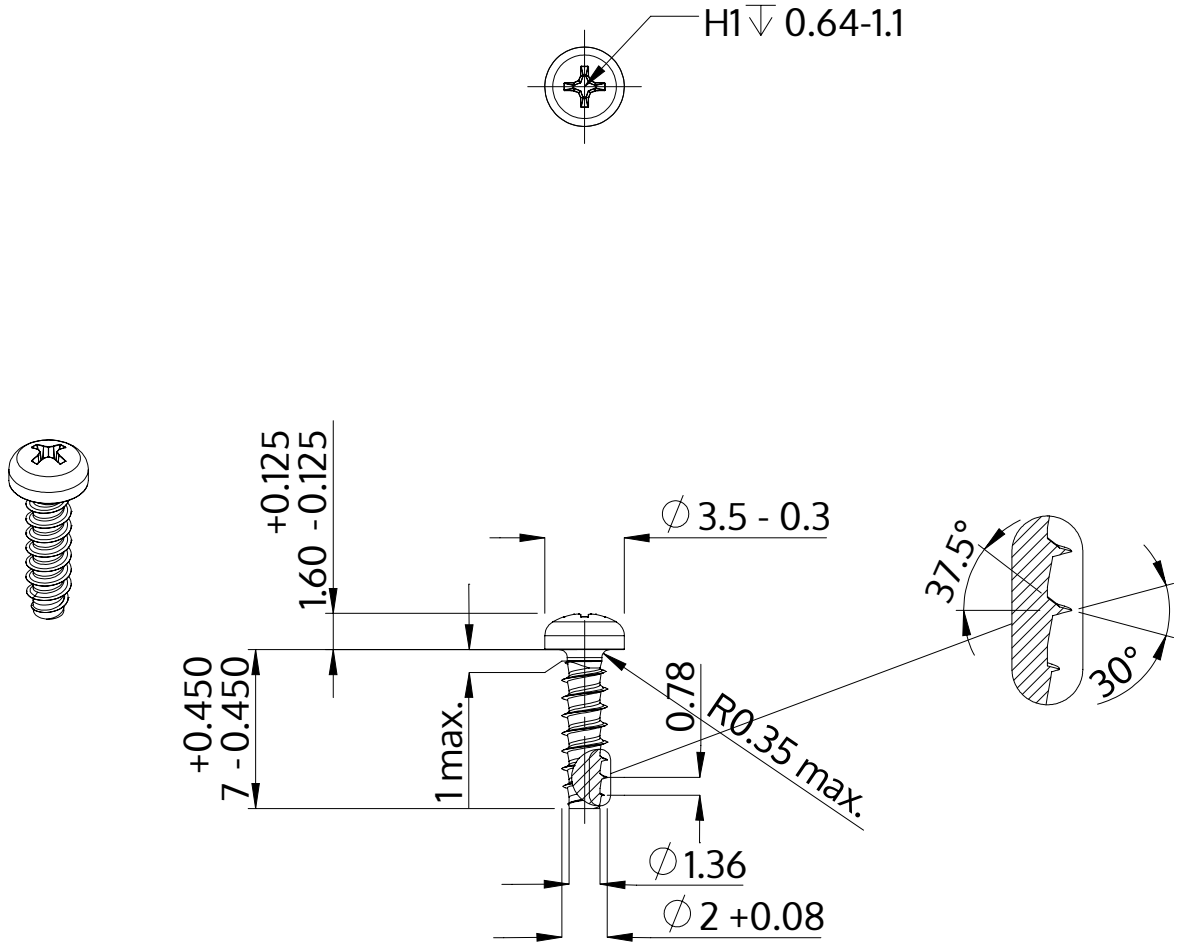

Popis	STP32 2.0x7.0 - H1
Materiál	Temperovaná ocel
Povrch	Pozinkovaná 5-7 µm, temperovaná, modrá, pasivovaná průhledně
Hmotnost	0.181 kg / 1000 Kus

SCREWERK	**STP320200070S**	
Metric výkres A4	Měřítko 3:1	2024-10