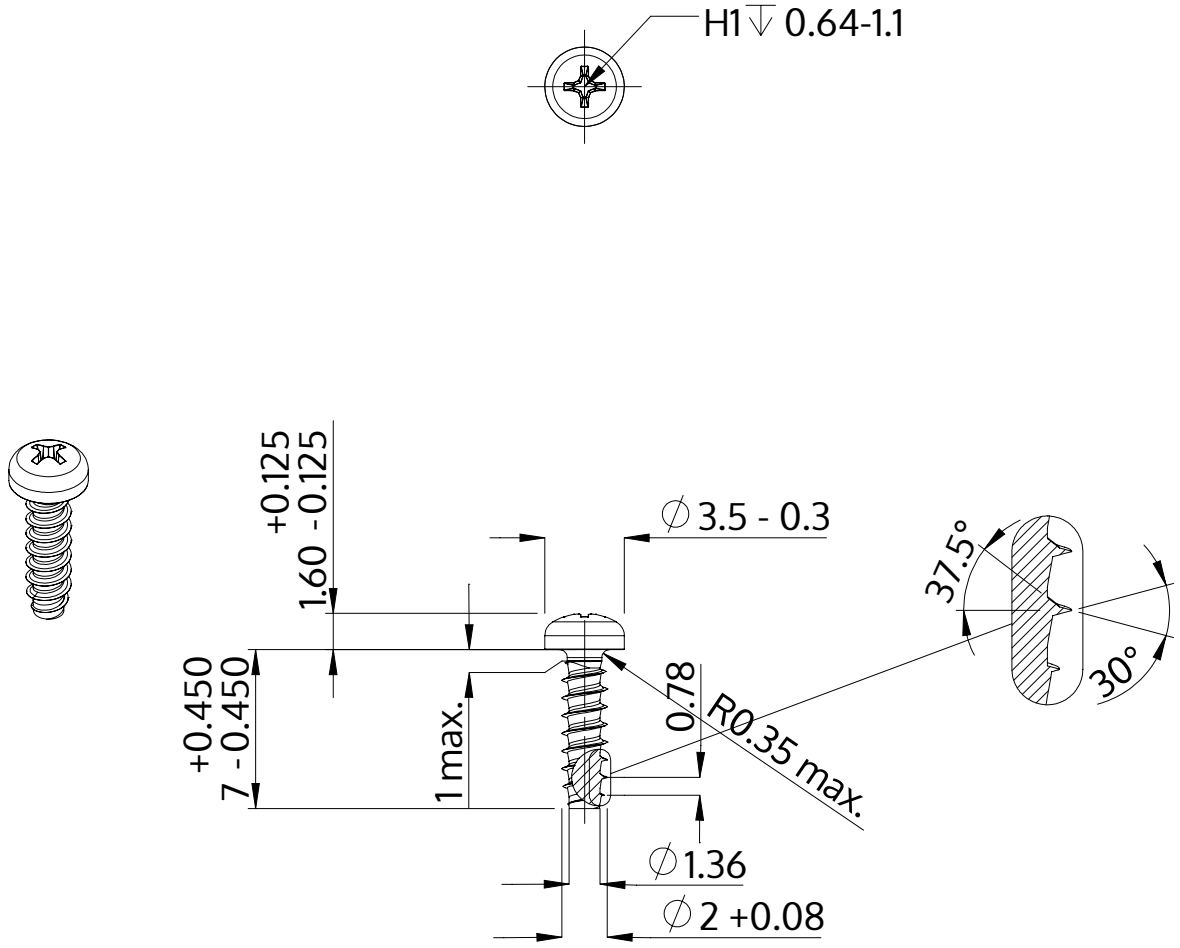

Описание	STP32 2.0x7.0 - H1
Материал	Нержавеющая сталь A2
Поверхность	Светлый отжиг и пассивация
Вес	0.181 kg / 1000 Штука

SCREWERK	**STP320200070E**	
Метрический чертеж A4	Шкала 3:1	2024-10