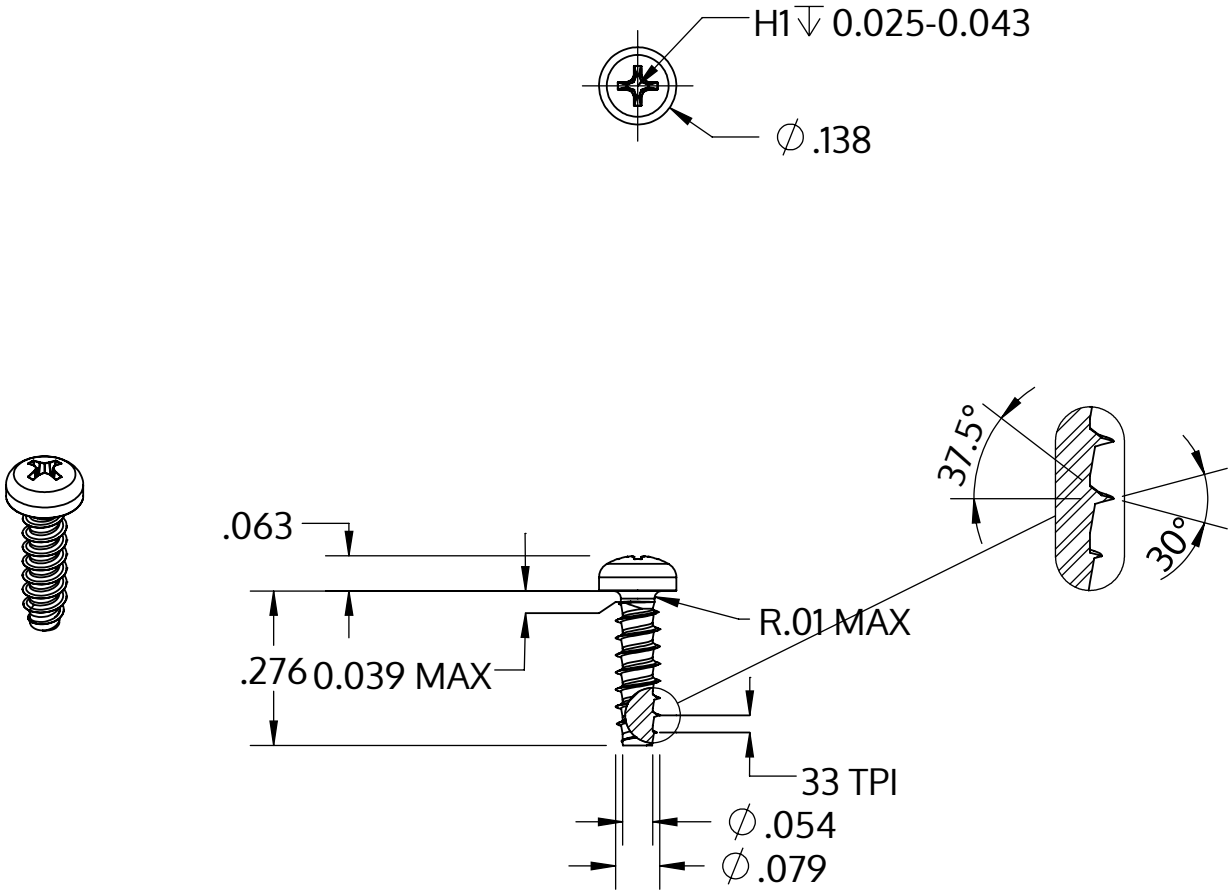


| | |
|---|---|
| Metric size | M2 x 0.78 mm |
| US size (converted) | #1.5-33 |
| | Tolerances [inch] |
| Length | +/- 0.017 |
| Head diameter | +0 / -0.011 |
| Head height | +/- 0.004 |
| Thread diameter | +0.003 / -0 |

| | |
|---|---|
| Описание | STP32 2.0x7.0 - H1 |
| Материал | Нержавеющая сталь A2 |
| Поверхность | Светлый отжиг и пассивация |
| Вес | 0.181 kg / 1000 Штука |

| | | |
|---|---|---|
| SCREWERK | **STP320200070E** | |
| _Zoll Zeichnung Größe A | Шкала 3:1 | 2024-10 |