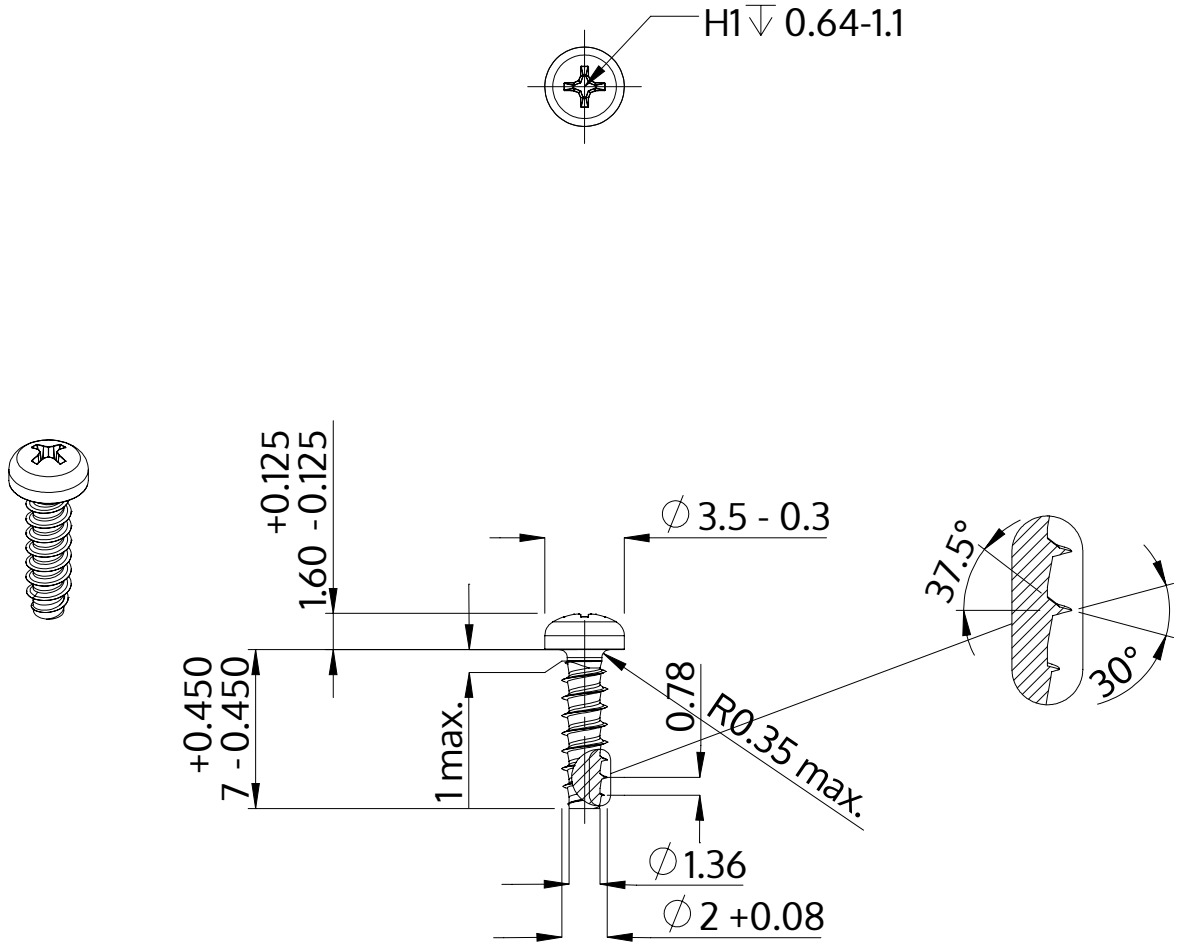

Descrição	STP32 2.0x7.0 - H1
Material	aço, endurecido
Superfície	Zincado Niquelado Galvanizado, Passivado negro
Peso	0.181 kg / 1000 peças

SCREWERK	**STP320200070B**	
Desenho Métrico A4	Escala 3:1	2024-10