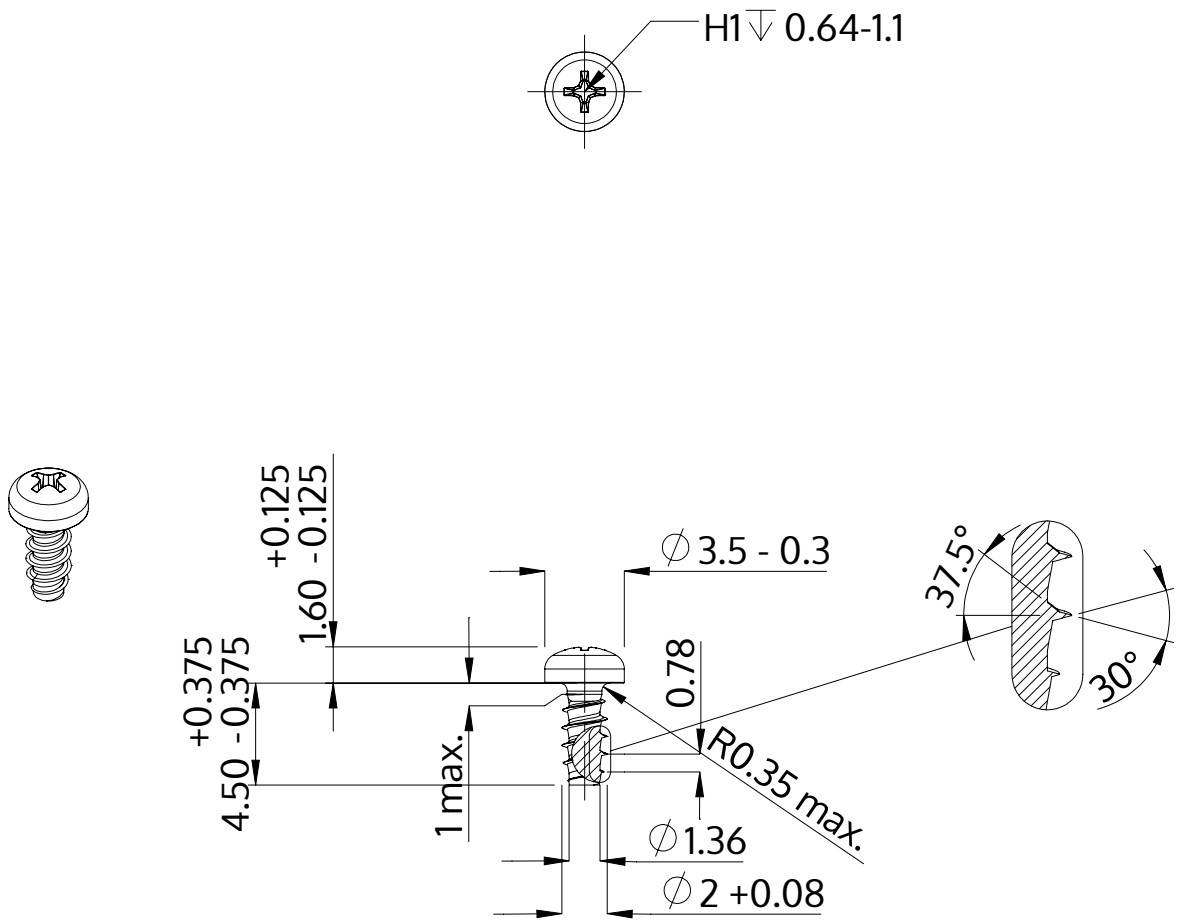

Beschreibung	STP32 2.0x4.5 - H1
Werkstoff	Stahl, vergütet
Oberfläche	verzinkt 5-7 µm, getempert, blau / transparent passiviert
Gewicht	0.142 kg / 1000 Stück

SCREWERK	**STP320200045S**	
Metrische Zeichnung A4	Skalierung 3:1	2024-10