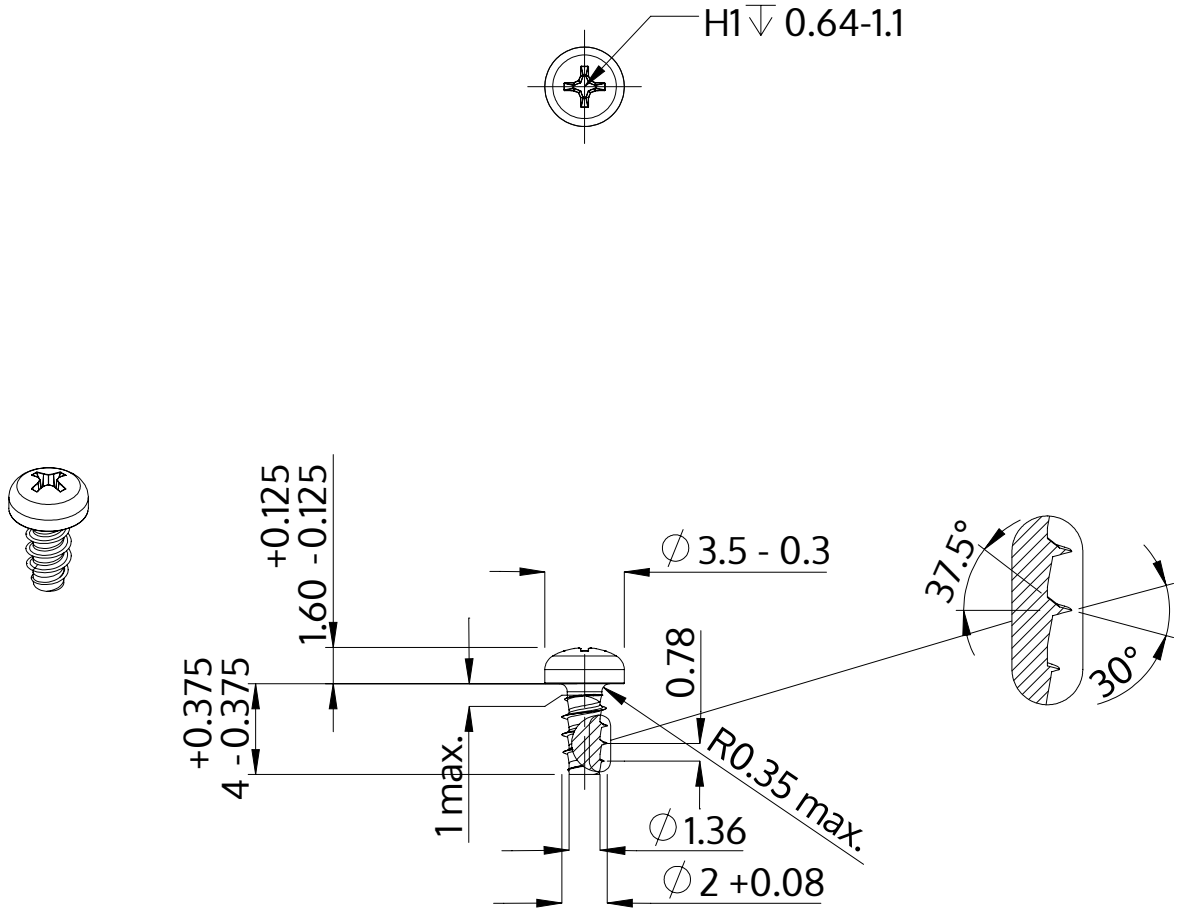

Beskrivning	STP32 2.0x4.0 - H1
Material	rostfritt stål A2
Yta	blank och passiviserad
Vikt	0.134 kg / 1000 styck

SCREWERK	**STP320200040E**	
Metrisk skiss A4	Skala None:1	2024-04