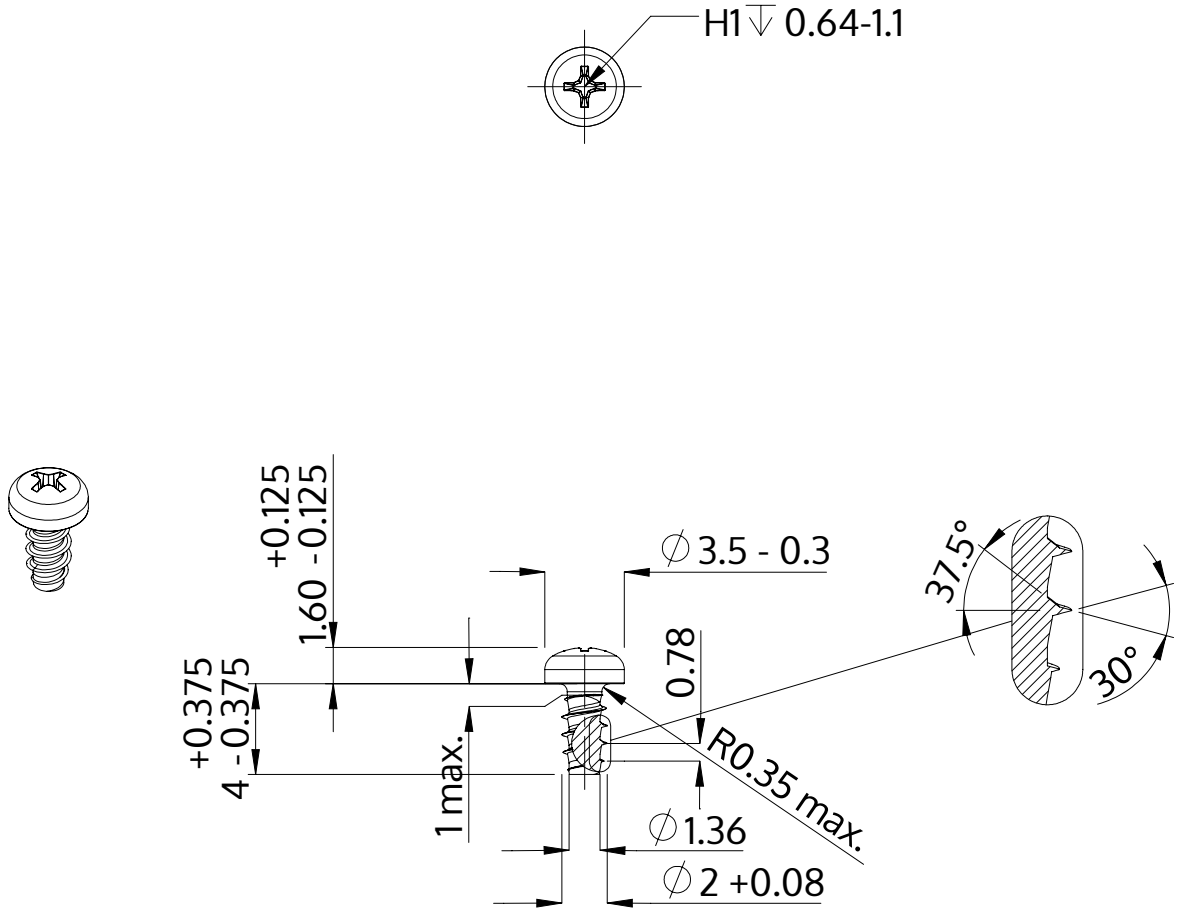

Beschrijving	STP32 2.0x4.0 - H1
Materiaal	roestvrij staal A2
Oppervlak	blank, geetst en gepassieveerd
Gewicht	0.134 kg / 1000 stuk

SCREWERK	**STP320200040E**	
Metrische tekening A4	Schaal None:1	2024-04