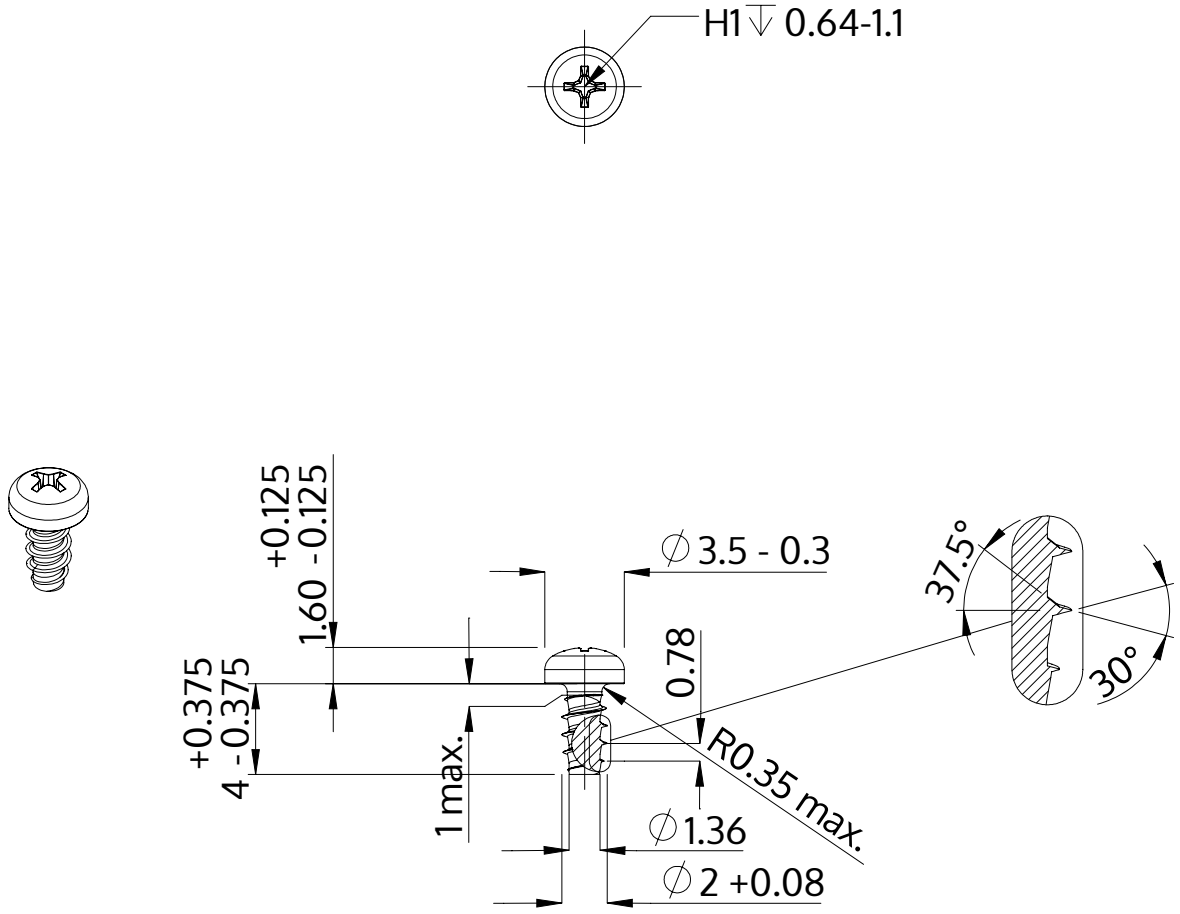

Description	STP32 2.0x4.0 - H1
Matière	acier inoxydable A2
Surface	brillant décapé et passivé
Poids	0.134 kg / 1000 Unité

SCREWERK	**STP320200040E**	
Dessin métrique A4	Redimensionner None:1	2024-04