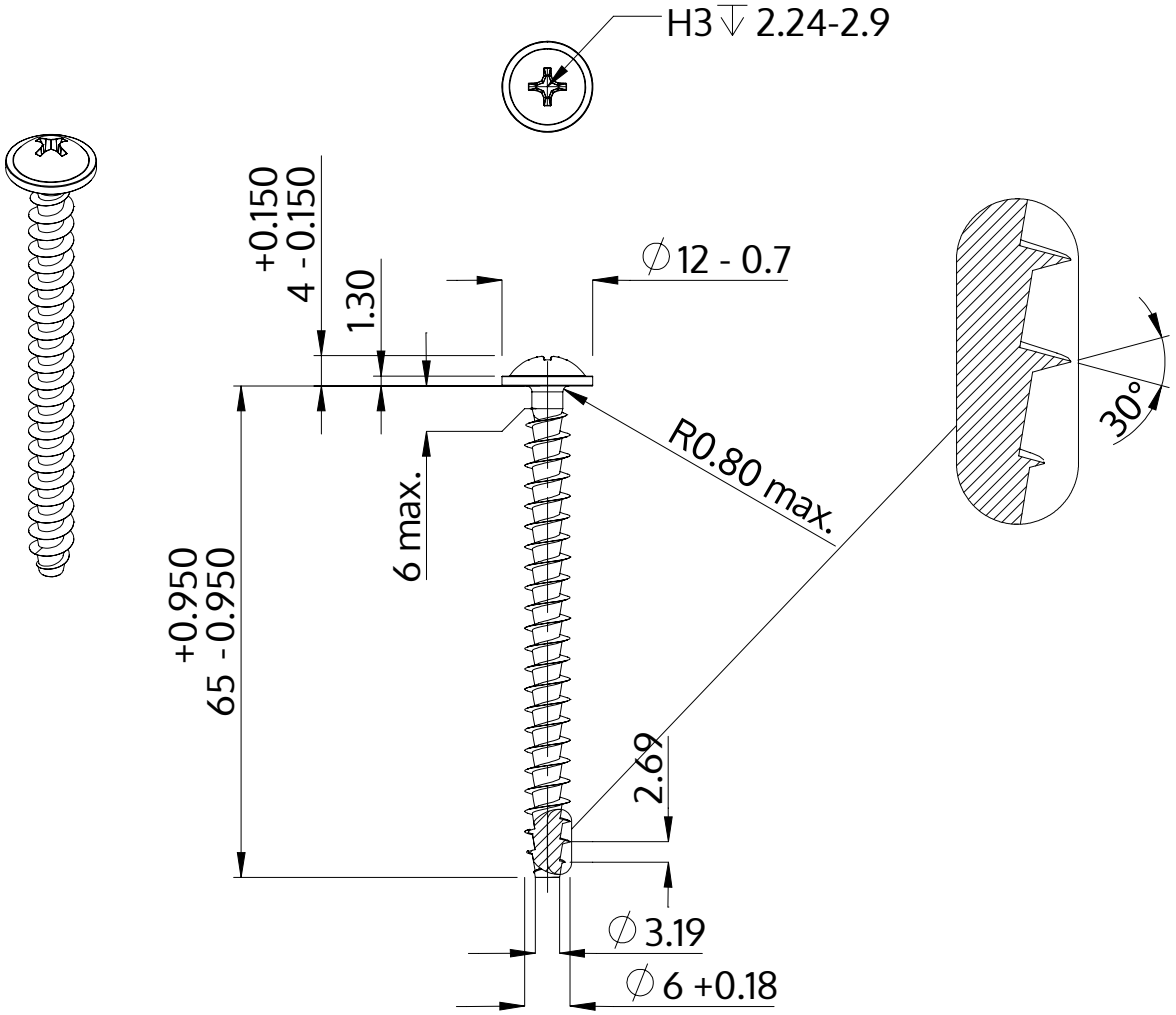

Descrição	STP31A 6.0x65.0 - H3
Material	inox A2
Superfície	Decapado e passivado
Peso	8.295 kg / 1000 peças

SCREWERK	**STP31A0600650E**	
Desenho Métrico A4	Escala 1:1	2024-10